Общество с ограниченной ответственностью
«Строй Техно Инженеринг»
Свидетельство СРО-П-021-28082009

Заказчик: **АО «Трансмашхолдинг»**

Бизнес-центр ТМХ на территории ОЭЗ «Технополис «Москва»

РАБОЧАЯ ДОКУМЕНТАЦИЯ

Система охранно-тревожной сигнализации

ТМХ-2025-Р-СОТС-00

Москва 2025

Общество с ограниченной ответственностью
«Строй Техно Инженеринг»
Свидетельство СРО-П-021-28082009

Заказчик: **АО «Трансмашхолдинг»**

Бизнес-центр ТМХ на территории ОЭЗ «Технополис «Москва»

РАБОЧАЯ ДОКУМЕНТАЦИЯ

Система охранно-тревожной сигнализации

ТМХ-2025-Р-СОТС-00

ГИП _____ Николич М.

ГАП _____ Радойкович С.

Москва 2025

Взам. инв. №

Подп. и дата

Инв. № подл.

Обозначение	Наименование	Примечание
ТМХ-2025-Р-СОТС-С	Содержание тома	1
ТМХ-2025-Р-СОТС	Основной комплект рабочих чертежей	25
ТМХ-2025-Р-СОТС.СО	Спецификация оборудования, изделий и материалов	1
ТМХ-2025-Р-СОТС .КЖ	Кабельный журнал	1
ТМХ-2025-Р-СОТС.РР1	Расчёт токопотребления источников питания	1
ТМХ-2025-Р-СОТС.РР2	Задание на электроснабжение	1
	Итого в томе:	30

Согласовано

Взам. инв. №

Подп. и дата

Инв. № подл.

Изм.	Кол. уч	Лист	№	Подп.	Дата
Разраб.		Поварницин			06.25
ГИП		Николич			06.25
ГАП		Радойкович			06.25
Н. контр.					06.25

ТМХ-2025-Р-СОТС-00-С

Бизнес-центр ТМХ на территории ОЭЗ «Технополис «Москва»

Содержание тома

Стадия	Лист	Листов
Р		1

Формат А4

Ведомость рабочих чертежей основного комплекта

Лист	Наименование	Примечание
1	Общие данные	
2	Структурная схема СОТС	
3	План расположения оборудования и прокладки кабельных трасс СОТС. 5 этаж	
4	План расположения оборудования и прокладки кабельных трасс СОТС. 6 этаж	
5	План расположения оборудования и прокладки кабельных трасс СОТС. 7 этаж	
6	План расположения оборудования и прокладки кабельных трасс СОТС. 8 этаж	
7	План расположения оборудования и прокладки кабельных трасс СОТС. 9 этаж	
8	План расположения оборудования и прокладки кабельных трасс СОТС. 10 этаж	
9	План расположения оборудования и прокладки кабельных трасс СОТС. 12 этаж	
10	План расположения оборудования и прокладки кабельных трасс СОТС. 13 этаж	
11	План расположения оборудования и прокладки кабельных трасс СОТС. 14 этаж	
12	План расположения оборудования и прокладки кабельных трасс СОТС. 15 этаж	
13	План расположения оборудования и прокладки кабельных трасс СОТС. 16 этаж	
14	План расположения оборудования и прокладки кабельных трасс СОТС. 17 этаж	
15	План расположения оборудования и прокладки кабельных трасс СОТС. 18 этаж	
16	План расположения оборудования и прокладки кабельных трасс СОТС. 19 этаж	
17	План расположения оборудования и прокладки кабельных трасс СОТС. 20 этаж	
18	План расположения оборудования и прокладки кабельных трасс СОТС. 21 этаж	
19	План расположения оборудования и прокладки кабельных трасс СОТС. 22 этаж	
20	План расположения оборудования и прокладки кабельных трасс СОТС. 23 этаж	
21-23	Типовые схемы монтажа СОТС	
24	Схема внешних подключений оборудования СОТС	
25	Типовая кабельная проходка	

Ведомость прилагаемых документов

Обозначение	Наименование	Примечание
ТМХ-2025-Р-СОТС-00.СО	Спецификация оборудования изделий и материалов	
ТМХ-2025-Р-СОТС-00.КЖ	Кабельный журнал	
ТМХ-2025-Р-СОТС-00.РР1	Расчёт источников питания	
ТМХ-2025-Р-СОТС-00.РР2	Задание на электроснабжение	

Общие указания

1. Рабочая документация разработана на основании технического задания и исходных данных,полученных от Заказчика.

2. Рабочая документация соответствует требованиям действующих технических регламентов,стандартов и сводов правил.

3. Рабочий проект выполнен в соответствии с требованиями:

- ГОСТ 31565-2012 "Кабельные изделия. Требования пожарной безопасности";
- ГОСТ 21.101-97 "СПДС. Основные требования к проектной и рабочей документации";
- ГОСТ 21.110-2013 "СПДС. Спецификация оборудования, изделий и материалов";
- ГОСТ Р 52435-2015 «Технические средства охранной сигнализации. Классификация. Общие технические требования и методы испытаний»;
- ГОСТ Р 54126-2010 «Оповещатели охранные. Классификация. Общие технические требования и методы испытаний»;
- Р 078-2019 «Инженерно-техническая укрепленность и оснащение техническими средствами охраны объектов и мест проживания и хранения имущества граждан, принимаемых под централизованную охрану подразделениями вневедомственной охраны войск национальной гвардии Российской Федерации»;
- РД 78.145-93 "Системы и комплексы охранной, пожарной и охранно-пожарной сигнализации. правила производства и приемки работ";
- РД 25.953-90 "Системы автоматические пожаротушения, пожарной, охранной и охранно-пожарной сигнализации. Обозначения условные графические элементов связи"
- ПУЭ "Правила устройства электроустановок".

4. Данной документацией предусмотрено оснащение системой охранной сигнализации Общественного комплекса для обеспечения научно-исследовательской деятельности по адресу: г.Москва, внутригородское муниципальное образование Печатники, Волгоградский пр-кт, вл. 42, корпус 8.

5. Помещения офисной части корпуса защищаются системой охранной сигнализации, выполненной на оборудование компании РУБЕЖ.

Прибор приёмно-контрольный и управления охранно-пожарный адресный R3-Рубеж-20П, к которому по адресной линии связи подключаются адресные извещатели установлен в помещении № 1.30 (Помещение СС). R3-Рубеж-20П п кольцевому интерфейсу R3-Link подключается к существующему оборудованию СОТС.

В помещение №1.45 (пом. Охраны) установлен существующий блок индикации и управления R3-Рубеж-БИУ.

Приборы СОТС объединены с приборами СПС по кольцевому интерфейсу R3-Link.

Алгоритм работы системы охранной сигнализации. При проникновении в одну из зон, сигнал "Тревога" формируется по срабатыванию:

- извещателей охранных объемных оптико-электронных адресных "ИО 40920-2", включенных в адресную линию связи ППКОПУ;
- извещателей охранных магнитоконтактных "ИО 102-6", монтируемых в шлейфы адресных меток "АМ-1", которые подключаются к адресной линии связи ППКОПУ. Устанавливается совместно с соединительной коробкой КС-4.

6. Общие указания к монтажу.

Монтажные и пусконаладочные работы должны выполняться специализированной организацией, имеющей соответствующую лицензию. Отступления от рабочей документации при монтаже не допускаются без согласования с заказчиком и проектной организацией (разработчиком проекта). Не допускается производить замену одних технических средств на другие, имеющие аналогичные технические и эксплуатационные характеристики, без согласования с заказчиком и проектной организацией.Не допускается устанавливать оборудование с обнаруженными дефектами. Монтаж оборудования выполнить в соответствии с требованиями ГОСТ Р 50776-95, ПУЭ, настоящего проекта и технической документацией заводов-изготовителей оборудования.

Указания по прокладке кабельных линий. Нарезка кабелей должна производиться только после предварительного промера трасс. Прокладку горизонтальных кабельных линий по стенам помещений выполнить на высоте не менее 2,2 метра от уровня пола и 0,1 метра от потолка. Проходы кабельных линий через стены, перегородки и межэтажные перекрытия выполнить в соответствии с пунктами 6.3.1.13 и 6.4.1.25 свода правил СП 76.13330.2016. Маркировку кабеля выполнить в соответствии с пунктом 6.4.8 свода правил СП 76.13330.2016. Монтаж кабельных линий выполнить в соответствии с требованиями СП 3.13130.2009 , СП6.13130.2021, СП76.13330.2016, ПУЭ, настоящего проекта и технической документацией заводов-изготовителей оборудования.

7. Шлейфы охранной сигнализации проложить в гофрированной трубе.

Для прокладки двухпроводной кабельной линий к адресным извещателям используется кабель КПСППнг(А)-HF 1×2х0,5.

Для прокладки кабельной линии кольцевого интерфейса R3-Link используется кабель СегментКИ-485-Энг(А)-HF 2х2х0,60.

Для прокладки кабельной линии питания используется кабель КПСГППнг(А)-HF 1х2х1,0.

Проходы через стены и перекрытия кабеля выполнить в трубе ВГП с последующей заделкой зазоров между трубой и проемом, между трубой и кабелем огнезащитным терморасширяющимся герметиком.

При параллельной групповой прокладке кабеля заполняемость конструкций, в которых прокладывается кабель, не должна превышать 40%.

Нарезка кабеля производится после проведения контрольного промера трасс прокладки с учетом запаса на разделку кабеля для подключения

8. Электроснабжение установки охранной сигнализации.

Электропитание осуществляется от сети через резервированные источники питания. Переход нарезервированные источники питания происходит автоматически при пропадании основного питания без выдачи сигнала тревоги:

- основное питание - сеть 220 В, 50 Гц;
- резервный источник - АКБ 12В.

В случае полного отключения напряжения 220В, аккумуляторные батареи позволяют работатьоборудованию в течение 24 часов в дежурном режиме и 3 часа в режиме тревоги.

9. Заземление.

Для обеспечения электробезопасности обслуживающего персонала корпуса приборов охранной сигнализации должны быть надежно заземлены. Монтаж заземляющих устройств выполнить в соответствии с требованиями действующих нормативных документов.

Присоединение заземляющих и нулевых защитных проводников к частям электрооборудования должно быть выполнено сваркой или болтовым соединением.

10. Ответвления от кабельной линии АЛС и линии питания осуществлять в монтажных ответвительныхкоробках через клеммные блоки.

11. Все оборудование, предусмотренное документацией, на момент проектирования имеет сертификаты соответствия. Монтажная организация перед монтажом обязана проверить срок действующих сертификатов

12. При выполнении монтажных и пусконаладочных работ в соответствии с данным проектом необходимо строго соблюдать все правила пожарной безопасности предусмотренные действующими нормативными документами.

Согласовано

Взам. инв. N

Подп. и дата

Инв. N подл.

Изм.	Кол.уч.	Лист	№док	Подпись	Дата	ТМХ-2025-Р-СОТС-00			
						Бизнес-центр ТМХ на территории ОЭЗ "Технополис "Москва"			
Разраб.		Поварницин			06.25	Система охранно-тревожной сигнализации	Стадия	Лист	Листов
							Р	1	
ГИП		Николич			06.25	Общие данные			
ГАП		Радойкович			06.25				
Н.контр.					06.25				

Формат А2

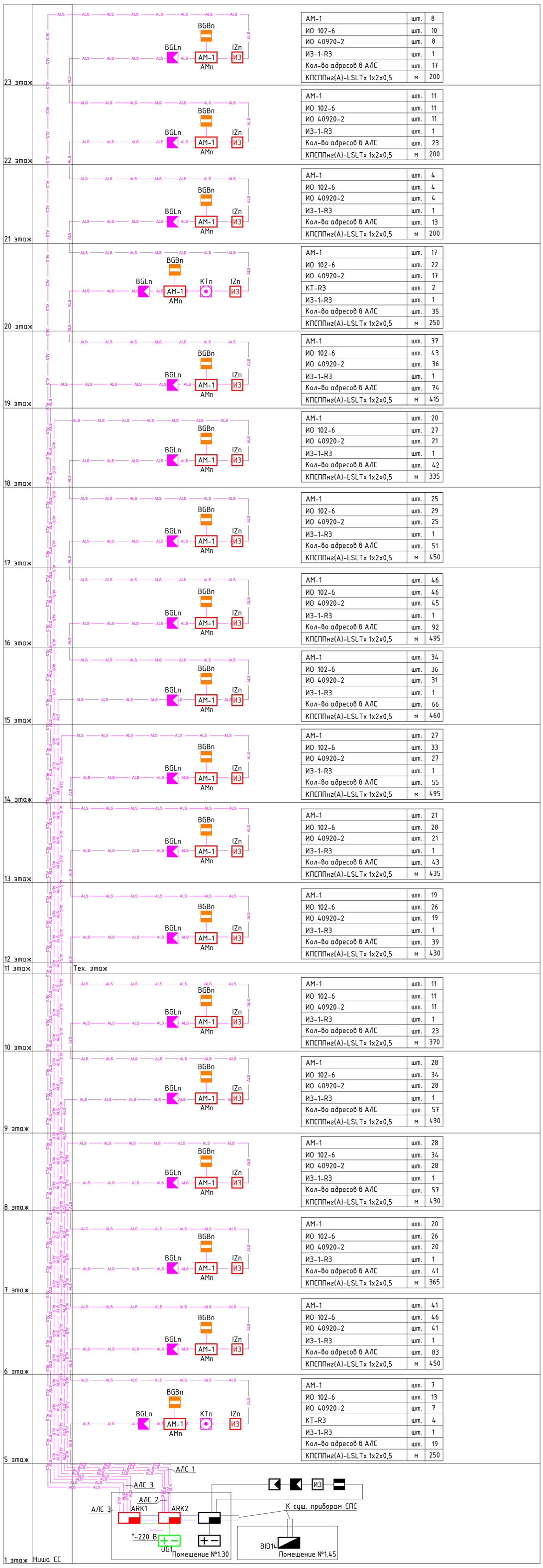

АМ-1	шт.	8
ИО 102-6	шт.	10
ИО 40920-2	шт.	8
ИЗ-1-R3	шт.	1
Кол-во адресов в АЛС	шт.	17
КПСППнг(А)-LSLTх 1х2х0,5	м	200

АМ-1	шт.	11
ИО 102-6	шт.	11
ИО 40920-2	шт.	11
ИЗ-1-R3	шт.	1
Кол-во адресов в АЛС	шт.	23
КПСППнг(А)-LSLTх 1х2х0,5	м	200

АМ-1	шт.	4
ИО 102-6	шт.	4
ИО 40920-2	шт.	4
ИЗ-1-R3	шт.	1
Кол-во адресов в АЛС	шт.	13
КПСППнг(А)-LSLTх 1х2х0,5	м	200

АМ-1	шт.	17
ИО 102-6	шт.	22
ИО 40920-2	шт.	17
КТ-R3	шт.	2
ИЗ-1-R3	шт.	1
Кол-во адресов в АЛС	шт.	35
КПСППнг(А)-LSLTх 1х2х0,5	м	250

АМ-1	шт.	37
ИО 102-6	шт.	43
ИО 40920-2	шт.	36
ИЗ-1-R3	шт.	1
Кол-во адресов в АЛС	шт.	74
КПСППнг(А)-LSLTх 1х2х0,5	м	415

АМ-1	шт.	20
ИО 102-6	шт.	27
ИО 40920-2	шт.	21
ИЗ-1-R3	шт.	1
Кол-во адресов в АЛС	шт.	42
КПСППнг(А)-LSLTх 1х2х0,5	м	335

АМ-1	шт.	25
ИО 102-6	шт.	29
ИО 40920-2	шт.	25
ИЗ-1-R3	шт.	1
Кол-во адресов в АЛС	шт.	51
КПСППнг(А)-LSLTх 1х2х0,5	м	450

АМ-1	шт.	46
ИО 102-6	шт.	46
ИО 40920-2	шт.	45
ИЗ-1-R3	шт.	1
Кол-во адресов в АЛС	шт.	92
КПСППнг(А)-LSLTх 1х2х0,5	м	495

АМ-1	шт.	34
ИО 102-6	шт.	36
ИО 40920-2	шт.	31
ИЗ-1-R3	шт.	1
Кол-во адресов в АЛС	шт.	66
КПСППнг(А)-LSLTх 1х2х0,5	м	460

АМ-1	шт.	27
ИО 102-6	шт.	33
ИО 40920-2	шт.	27
ИЗ-1-R3	шт.	1
Кол-во адресов в АЛС	шт.	55
КПСППнг(А)-LSLTх 1х2х0,5	м	495

АМ-1	шт.	21
ИО 102-6	шт.	28
ИО 40920-2	шт.	21
ИЗ-1-R3	шт.	1
Кол-во адресов в АЛС	шт.	43
КПСППнг(А)-LSLTх 1х2х0,5	м	435

АМ-1	шт.	19
ИО 102-6	шт.	26
ИО 40920-2	шт.	19
ИЗ-1-R3	шт.	1
Кол-во адресов в АЛС	шт.	39
КПСППнг(А)-LSLTх 1х2х0,5	м	430

АМ-1	шт.	11
ИО 102-6	шт.	11
ИО 40920-2	шт.	11
ИЗ-1-R3	шт.	1
Кол-во адресов в АЛС	шт.	23
КПСППнг(А)-LSLTх 1х2х0,5	м	370

АМ-1	шт.	28
ИО 102-6	шт.	34
ИО 40920-2	шт.	28
ИЗ-1-R3	шт.	1
Кол-во адресов в АЛС	шт.	57
КПСППнг(А)-LSLTх 1х2х0,5	м	430

АМ-1	шт.	28
ИО 102-6	шт.	34
ИО 40920-2	шт.	28
ИЗ-1-R3	шт.	1
Кол-во адресов в АЛС	шт.	57
КПСППнг(А)-LSLTх 1х2х0,5	м	430

АМ-1	шт.	20
ИО 102-6	шт.	26
ИО 40920-2	шт.	20
ИЗ-1-R3	шт.	1
Кол-во адресов в АЛС	шт.	41
КПСППнг(А)-LSLTх 1х2х0,5	м	365

АМ-1	шт.	41
ИО 102-6	шт.	46
ИО 40920-2	шт.	41
ИЗ-1-R3	шт.	1
Кол-во адресов в АЛС	шт.	83
КПСППнг(А)-LSLTх 1х2х0,5	м	450

АМ-1	шт.	7
ИО 102-6	шт.	13
ИО 40920-2	шт.	7
КТ-R3	шт.	4
ИЗ-1-R3	шт.	1
Кол-во адресов в АЛС	шт.	19
КПСППнг(А)-LSLTх 1х2х0,5	м	250

Условные обозначения

- Прибор приёмно-контрольный "R3-Рубеж-20П"
- Источник вторичного электропитания "ИВЭПР 12/5 RS-R3 2х40 БР"
- BGBn – Извещатель охранный точечный магнитоуправляемый "ИО 102-6"
- BGLn – Извещатель охранный объемный оптико-электронный пассивный адресный "ИО 40920-2"
- AMn AM-1 – Адресная метка "АМ-1"
- KTn – Кнопка тревожная "КТ-R3"
- IZn ИЗ – Изолятор шлейфа "ИЗ-1-R3"
- Прибор приёмно-контрольный "R3-Рубеж-20П" (уч. в томе 1331-Р-СОТС)
- Источник питания (уч. в томе 1331-Р-СОТС)
- Блок индикации и управления (уч. в томе 1331-Р-СОТС)
- Извещатель охранный поверхностн. оптико-электрон. адресный (уч. в томе 1331-Р-СОТС)
- Извещатель охранный объемный оптико-электронный пассивный адресный (уч. в томе 1331-Р-СОТС)
- Извещатель охранный магнитоуправляемый адресный (уч. в томе 1331-Р-СОТС)
- ИЗ – Изолятор шлейфа (уч. в томе 1331-Р-СОТС)
- ALS – Адресная линий связи "КПСППнг(А)-HF 1х2х0,5 мм^2" в гофротрубе
- Кольцевой интерфейс R3-Link "СегментКИ-485-Энг(А)-HF 2х2х0,60"
- Линия питания 12 В "КПСППнг(А)-HF 1х2х2,5"

Изм.	Кол.уч.	Лист	№док	Подпись	Дата				
						ТМХ-2025-Р-СОТС-00			
						Бизнес-центр ТМХ на территории ОЭЗ "Технополис "Москва"			
Разраб.		Поварницин			06.25	Система охранно-тревожной сигнализации	Стадия	Лист	Листов
							Р	2	
ГИП		Николич			06.25	Структурная схема СОТС			
ГАП		Радойкович			06.25				
Н.контр.					06.25				

Согласовано

Взам. инв. N

Подп. и дата

Инв. N подл.

Формат А1

Экспликация помещений 5-го этажа

№ п/п	Наименование	Площадь, м2	Кат.пом
1.Яро			
5.01	Коридор	85.5	
5.02	Кроссовая	5.6	В4
5.03	Электрощитовая	4.2	В4
5.04	ЛК	21.1	
5.05	Тамбур-шлюз	4.6	
5.06	Лифтовый холл/ПБЗ	36.1	
5.07	ЛК	21.8	
5.08	Тамбур-шлюз	4.7	
5.09	Лифтовый холл	47.1	
5.10	ЛК	21.1	
5.11	Тамбур-шлюз	4.6	
5.12	Санузел женский	29.7	
5.13	Санузел для МГН	5.4	
5.14	ПУИ	8.9	В4
5.15	Санузел мужской	25.1	
5.16	Кроссовая	8.9	В4
5.17	Помещение для панелей управления лифтами	48.7	
5.18	Тамбур-шлюз	4.6	
5.19	ЛК	21.1	
5.21	Хозяйственная кладовая	6.2	В4
5.22	Серверная	27.5	В4
5.28	Коридор	78.3	
5.29	Коридор	93.5	
5.30	Коридор	57.3	
2.Конференц-зал			
5.23	Форум/аудитория на 200 посадочных мест	365.7	
5.24	Подсобное помещение для хранения мебели	26.1	В2
3.Столовая			
5.20	Помещения кухни	702.8	
5.25	Технические помещения	97.6	
5.26	Зона буфета	31.8	
5.27	Обеденный зал на 228 посадочных мест	403.9	
		2299.5	

Обозначение устройств

BGBx.x
- порядковый номер
- номер АЛС
- буквенное обозначение:
  - BGB - Извещатель охранный точечный магнитоуправляемый
  - BGL - Извещатель охранный объемный оптико-электронный
  - AM - Адресная метка
  - KT - Кнопка тревожная
  - IZ - Изолятор шлейфа

Условные обозначения

- BGBn - Извещатель охранный точечный магнитоуправляемый "ИО 102-6"
- BGLn - Извещатель охранный объемный оптико-электронный пассивный адресный "ИО 40920-2"
- AMn AM-1 - Адресная метка "АМ-1"
- KTn - Кнопка тревожная "КТ-R3"
- IZn - Изолятор шлейфа "ИЗ-1-R3"
- Адресная линий связи "КПСППнг(А)-HF 1х2х0,5 мм^2" в гофротрубе

						ТМХ-2025-Р-СОТС-00			
Изм.	Кол.уч.	Лист	№док.	Подпись	Дата	Бизнес-центр ТМХ на территории ОЭЗ "Технополис "Москва"			
Разраб.		Поварницын			06.25	Система охранно-тревожной сигнализации	Стадия	Лист	Листов
							Р	3	
ГИП		Николич			06.25	План расположения оборудования и прокладки кабельных трасс СОТС. 5 этаж			
ГАП		Радойкович			06.25				
Н.контр.					06.25				

Формат А0

Согласовано

Взам. инв. №

Подп. и дата

Инв. № подл.

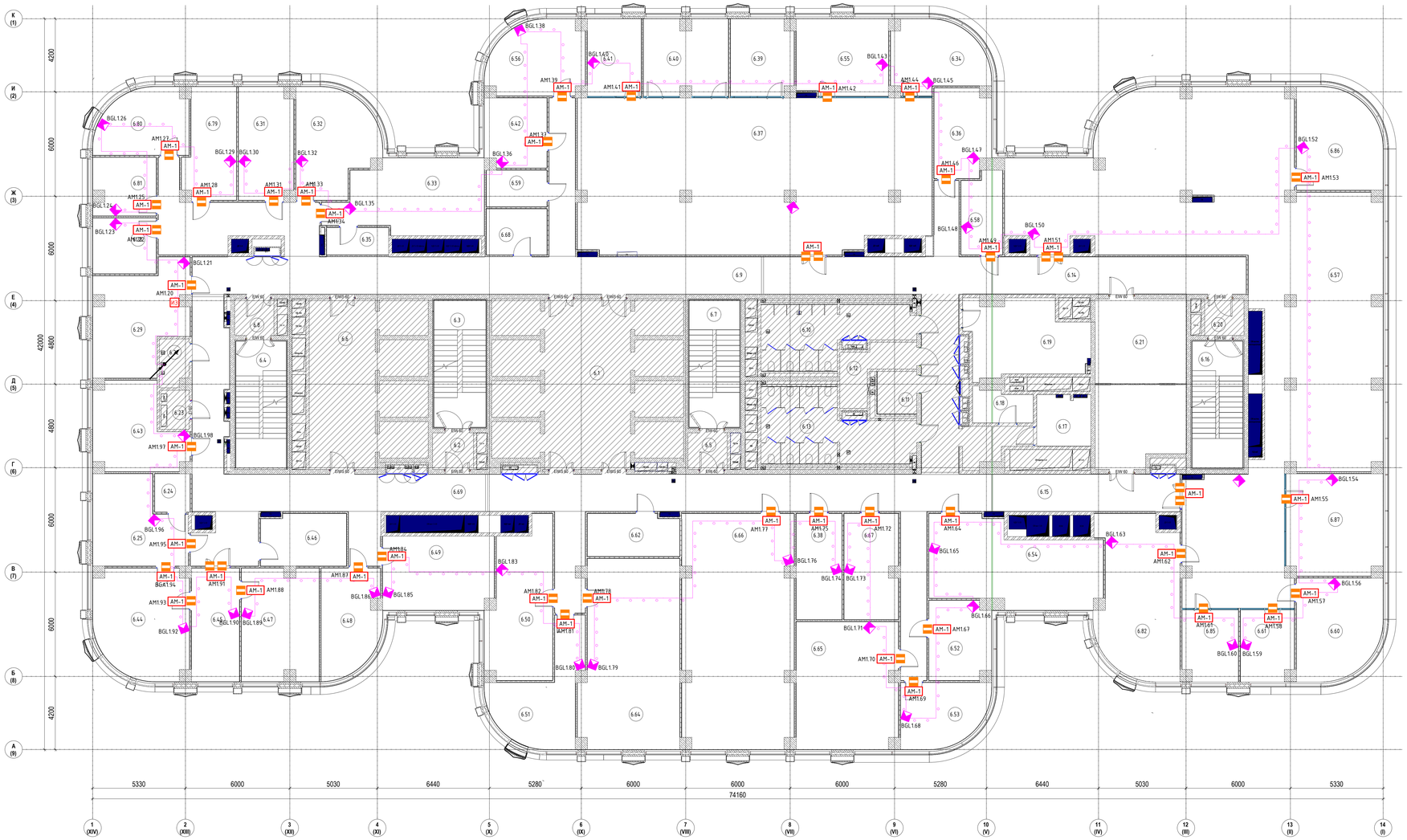

Экспликация помещений 6-го этажа

№ п/п	Наименование	Площадь, м2	Кат.пом
1.Ядро			
6.1	Лифтовый холл	47.9	
6.2	Тамбур-шлюз	4.7	
6.3	Лестничная клетка ЛК-2	21.8	
6.4	Лестничная клетка ЛК-1	21.1	
6.5	Тамбур-шлюз	4.6	
6.6	Лифтовый холл/ПБЗ	36.8	
6.7	Лестничная клетка ЛК-3	21.1	
6.8	Тамбур-шлюз	4.6	
6.9	Коридор	110.8	
6.10	Санузел мужской	25.1	
6.11	Санузел для МГН	5.3	
6.12	ПУИ	8.9	В4
6.13	Санузел женский	29.6	
6.14	Коридор	93.7	
6.15	Коридор	108.8	
6.16	Лестничная клетка ЛК-4	21.1	
6.20	Тамбур-шлюз	4.6	
6.21	Переговорная	49.3	
6.22	Кроссовая	4.5	В4
6.23	Электрощитовая	3.8	В4
6.69	Коридор	71.9	
2.МЦКИ			
6.17	Кроссовая	8.9	В4
6.18	Хозяйственная кладовая	6.3	В4
6.19	Помещение для приема пищи	27.6	
3.Офисы			
6.24	С/у	4.5	
6.25	Комната отдыха	24.3	
6.28	Отдел по информационным технологиям. Специалист	11.7	
6.29	Администрация. Генеральный конструктор	29.4	
6.31	Подразделение стандартизации, менеджмента качества и метрологии. Руководитель подразделения, руководитель направления	20.0	
6.32	Проектный офис. Эксперт по методологии и обучению, руководитель направления, администратор проектного офиса	25.7	
6.33	Подразделение по хоз. обеспечению и охране труда. Руководитель подразделения, специалисты	33.9	
6.34	Администрация. Главный конструктор	20.3	
6.35	Подсобное помещение	5.6	
6.36	Администрация. Директор	16.0	
6.37	Управление надежности, валидации и испытаний. Главный конструктор - начальник отдела, руководитель группы, специалисты	176.9	
6.38	Кладовая ИТ	16.0	В2
6.39	Отдел по экспортной продукции и перспективного рынка. Главный конструктор, специалист по экспортным рынкам	15.4	
6.40	Отдел электрооборудования. Ведущий инженер-конструктор, специалисты	20.7	
6.41	Отдел экономической эффективности продукта. Начальник отдела, экономист	13.7	
6.42	Подразделение по информационным технологиям. Руководитель направления, специалист	14.1	
6.43	Заместитель генерального директора по промышленному дизайну	22.6	
6.44	Кабинет генерального директора	32.4	
6.45	Приемная генерального директора	17.9	
6.46	Переговорная	14.5	
6.47	Заместитель генерального директора по операционной деятельности	28.2	
6.48	Подразделение по экономике и финансам. Директор	19.5	
6.49	Подразделение по экономике и финансам. Главный бухгалтер - заместитель	27.0	
6.50	Подразделение по экономике и финансам. Бухгалтерия, ПЭО, фин. контроль	30.7	
6.51	Подразделение по управлению персоналом. Директор	23.8	
6.52	Подразделение по информационной и экономической безопасности. Директор по информационной безопасности	15.8	
6.53	Управление по юридическим вопросам и интеллектуальной собственности. Руководитель управления	17.4	
6.54	Подразделение по информационной и экономической безопасности. Начальник отдела, специалисты	43.3	
6.55	Управление по сопровождению серийной техники и взаимодействию с заказчиком. Начальник отдела, специалист	23.1	
6.56	Подразделение по информационным технологиям. Руководитель подразделения, специалисты	21.8	
6.57	Опенспейс	281.3	
6.58	Архив	10.9	В2
6.59	Подсобное помещение	7.3	
6.60	Генеральный директор	27.0	
6.61	Заместитель генерального директора, главный бухгалтер	12.5	
6.62	Кофе-пойнт	12.7	
6.64	Подразделение по управлению персоналом. Руководители направления, специалисты	60.0	
6.65	Управление по юридическим вопросам и интеллектуальной собственности. Эксперт, специалисты, юристы	42.3	
6.66	Подразделение по дизайну. Руководитель направления, специалисты	85.1	
6.67	Кладовая ПХОиОТ	18.6	В2
6.68	Кофе-пойнт	9.2	
6.79	Подразделение стандартизации, менеджмента качества и метрологии. Руководитель подразделения, руководитель направления	18.0	
6.80	Подразделение стандартизации, менеджмента качества и метрологии. Руководитель подразделения, руководитель направления	18.7	
6.81	Подразделение стандартизации, менеджмента качества и метрологии. Руководитель подразделения, руководитель направления	11.8	
6.82	Генеральный директор	41.0	
6.85	Заместитель генерального директора, главный бухгалтер	13.1	
6.86	Генеральный директор	26.9	
6.87	Бухгалтерия	32.2	
		2257.6	

Обозначение устройств

- порядковый номер
- номер АЛС
- буквенное обозначение:
  - BGB - Извещатель охранный точечный магнитоуправляемый
  - BGL - Извещатель охранный объемный оптико-электронный
  - AM - Адресная метка
  - KT - Кнопка тревожная
  - IZ - Изолятор шлейфа

Условные обозначения

- BGBn - Извещатель охранный точечный магнитоуправляемый "ИО 102-6"
- BGLn - Извещатель охранный объемный оптико-электронный пассивный адресный "ИО 40920-2"
- AMn AM-1 - Адресная метка "АМ-1"
- KTn - Кнопка тревожная "КТ-R3"
- IZn IZ - Изолятор шлейфа "ИЗ-1-R3"
- Адресная линия связи "КПСППнг(А)-HF 1х2х0,5 мм^2" в гофротрубе

						ТМХ-2025-Р-СОТС-00			
Изм.	Кол.уч.	Лист	№док.	Подпись	Дата	Бизнес-центр ТМХ на территории ОЭЗ "Технополис "Москва"			
Разраб.		Поварницын			06.25	Система охранно-тревожной сигнализации	Стадия	Лист	Листов
							Р	4	
ГИП		Николич			06.25	План расположения оборудования и прокладки кабельных трасс СОТС. 6 этаж	ГИ		
ГАП		Радойкович			06.25				
Н.контр.					06.25				

Согласовано

Взам. инв. №

Подп. и дата

Инв. № подл.

Формат А0

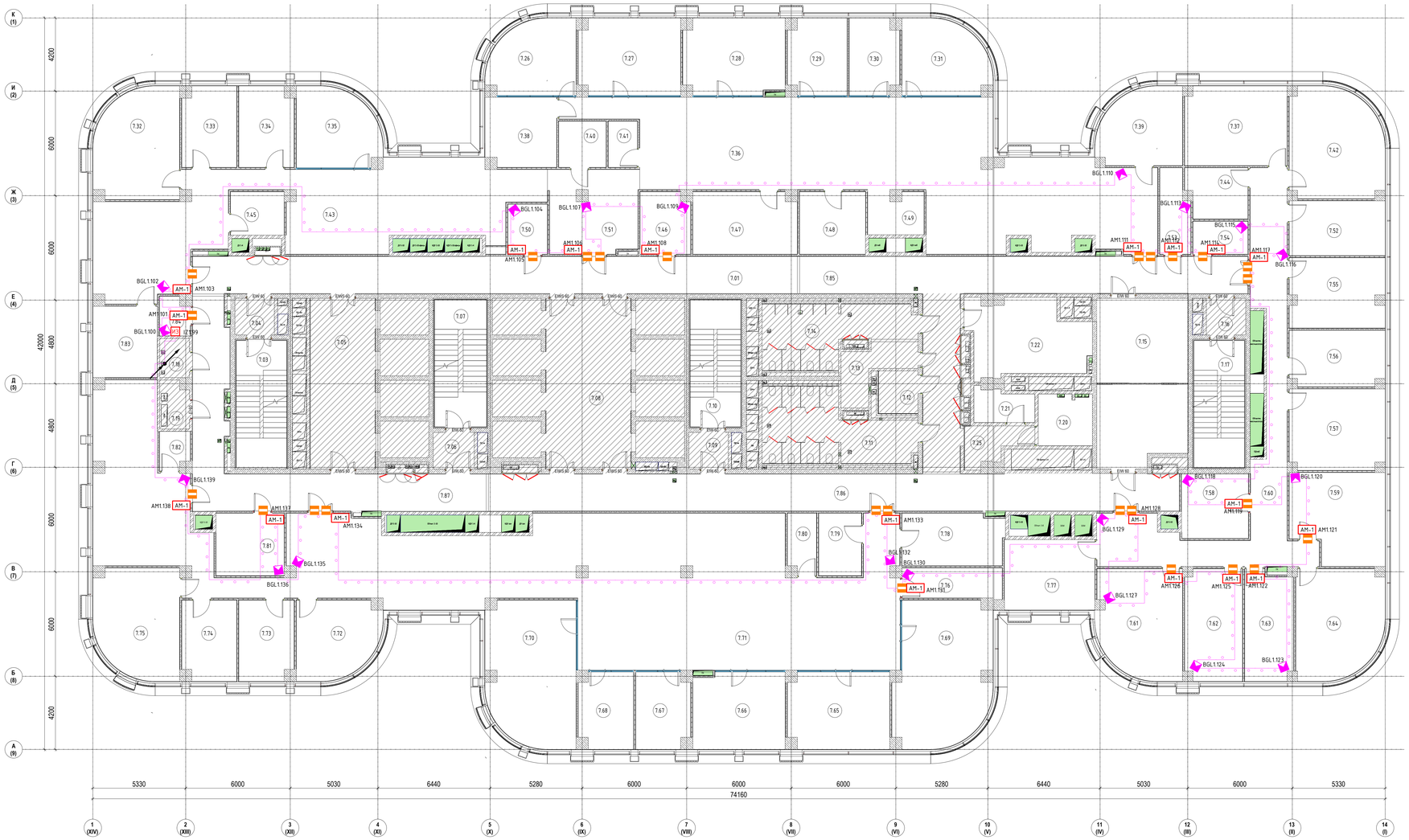

Экспликация помещений 7-го этажа

№ п/п	Наименование	Площадь, м2	Кат.пом
1. Ядро			
7.01	Коридор	73.7	
7.03	Лестничная клетка ЛК-1	21.1	
7.04	Тамбур-шлюз	4.6	
7.05	Лифтовый холл/ПБЗ	36.1	
7.06	Тамбур-шлюз	4.7	
7.07	Лестничная клетка ЛК-2	21.8	
7.08	Лифтовый холл	47.1	
7.09	Тамбур-шлюз	4.6	
7.10	Лестничная клетка ЛК-3	21.1	
7.11	Санузел женский	29.6	
7.12	Санузел для МГН	5.3	
7.13	ПУИ	8.9	В4
7.14	Санузел мужской	25.1	
7.15	Переговорная	49.3	
7.16	Тамбур-шлюз	4.6	
7.17	Лестничная клетка ЛК-4	21.1	
7.18	Кроссовая	3.8	В4
7.19	Электрощитовая	4.5	В4
7.25	Коридор	6.8	
7.85	Коридор	76.3	
7.86	Коридор	84.5	
7.87	Коридор	55.7	
2. МЦКИ			
7.20	Кроссовая	8.9	В4
7.21	Хозяйственная кладовая	6.2	В4
7.22	Помещение приема пищи	27.5	
3. Офисы			
7.26	Кабинет	20.0	
7.27	Кабинет	25.3	
7.28	Кабинет	24.9	
7.29	Кабинет	14.4	
7.30	Кабинет	12.1	
7.31	Кабинет	20.0	
7.32	Кабинет	29.3	
7.33	Кабинет	14.3	
7.34	Кабинет	14.4	
7.35	Кабинет	20.1	
7.36	Опенспейс	173.9	
7.37	Кабинет №11	26.6	
7.38	Кабинет	16.2	
7.39	Кабинет	20.0	
7.40	Принтерная	7.2	
7.41	Кофе-пойнт	4.4	
7.42	Кабинет №10	32.1	
7.43	Опенспейс	108.6	
7.44	Переговорная	9.9	
7.45	Кофе-пойнт	7.7	
7.46	Гардероб	10.1	
7.47	Переговорная	21.1	
7.48	Кофе-пойнт	13.6	
7.49	Принтерная	7.6	
7.50	Гардероб	6.5	
7.51	Ресепшн	24.0	
7.52	Кабинет №7 (Гл. юрист по международным проектам)	17.3	
7.53	Гардероб	7.9	
7.54	Кроссовая	6.0	В4
7.55	Кабинет №6	21.6	
7.56	Кабинет №8	17.4	
7.57	Кабинет №9	25.2	
7.58	Архив	14.3	В3
7.59	Кабинет №2 (зам. ГД по международному сервису, директор по развитие бизнеса)	26.8	
7.60	Коридор	62.2	
7.61	Кабинет генерального директора	29.3	
7.62	Кабинет №4 (гл. бухгалтер)	21.0	
7.63	Кабинет №3 (Советник ГД по экономике и финансам)	17.1	
7.64	Кабинет №5	30.1	
7.65	Кабинет	25.3	
7.66	Кабинет	23.1	
7.67	Кабинет	13.2	
7.68	Кабинет	13.3	
7.69	Кабинет	43.0	
7.70	Кабинет	41.1	
7.71	Опенспейс	281.1	
7.72	Кабинет	20.1	
7.73	Кабинет	14.4	
7.74	Кабинет	14.3	
7.75	Кабинет	29.3	
7.76	Архив	10.0	В3
7.77	Переговорная	21.0	
7.78	Переговорная	17.2	
7.79	Кофе-пойнт	8.8	
7.80	Принтерная	5.7	
7.81	Гардероб	14.0	
7.82	Кофе-пойнт	3.7	
7.83	Кабинет	15.2	
7.84	Гардероб	3.7	
		2250.9	

Обозначение устройств

BGBx.x
- порядковый номер
- номер АЛС
- буквенное обозначение:

BGB - Извещатель охранный точечный магнитоуправляемый
BGL - Извещатель охранный объемный оптико-электронный
AM - Адресная метка
KT - Кнопка тревожная
IZ - Изолятор шлейфа

Условные обозначения

BGBn - Извещатель охранный точечный магнитоуправляемый "ИО 102-6"
BGLn - Извещатель охранный объемный оптико-электронный пассивный адресный "ИО 40920-2"
AMn AM-1 - Адресная метка "АМ-1"
IZn IZ - Извещатель охранный объемный оптико-электронный пассивный адресный "ИО 40920-2"
- Адресная линий связи "КПСПЭнг(А)-HF 1х2х0,5 мм^2" в гофротрубе

Изм.	Кол.уч.	Лист	№док.	Подпись	Дата	ТМХ-2025-Р-СОТС-00			
						Бизнес-центр ТМХ на территории ОЭЗ "Технополис "Москва"			
Разраб.		Поварницын			06.25	Система охранно-тревожной сигнализации	Стадия	Лист	Листов
							Р	5	
ГИП		Николич			06.25	План расположения оборудования и прокладки кабельных трасс СОТС. 7 этаж			
ГАП		Радойкович			06.25				
Н.контр.					06.25				

Согласовано

Взам. инв. №

Подп. и дата

Инв. № подл.

Формат А0

Экспликация помещений 8-го этажа

№ п/п	Наименование	Площадь, м2	Кат.пом
1. Ядро			
8.01	Коридор	73.6	
8.04	Тамбур-шлюз	4.6	
8.05	Лестничная клетка ЛК-1	21.1	
8.06	Лифтовый холл ПБЗ	36.0	
8.07	Тамбур-шлюз	4.7	
8.08	Лестничная клетка ЛК-2	21.8	
8.09	Лифтовый холл	47.1	
8.10	Тамбур-шлюз	4.6	
8.11	Лестничная клетка ЛК-3	21.1	
8.12	Санузел женский	29.6	
8.13	Санузел для МГН	5.3	
8.14	ПУИ	9.2	В4
8.15	Санузел мужской	24.4	
8.16	Переговорная	49.0	
8.17	Тамбур-шлюз	4.6	
8.18	Лестничная клетка ЛК-4	21.1	
8.76	Коридор	70.1	
8.77	Коридор	105.7	
8.78	Коридор	109.3	
2. МЦКИ			
8.19	Хозяйственная кладовая	6.0	В4
8.20	Кроссовая	9.0	В4
8.21	Помещение для приема пищи	27.2	
3. Офисы			
8.02	Помещение СС	4.5	В4
8.03	Электрощитовая	3.8	В4
8.22	Зам. ген. директора	31.1	
8.23	Отдел проектирования бортовых систем	48.6	
8.24	Отдел ИТ	31.3	
8.25	Отдел проектирования бортовых систем	122.4	
8.26	Шоурум	10.4	
8.27	Отдел качества и безопасности, резерв	48.0	
8.28	Тех. дирекция	65.7	
8.29	Тех. дирекция	52.1	
8.30	Дирекция по проектированию, отдел внедрения	67.0	
8.31	Архив	11.0	В3
8.32	ОП "ПМХ ТП" Резерв	91.9	
8.33	Принтерная	9.4	
8.34	Кофе-поинт	9.4	
8.35	Дирекция по управлению проектами. Резерв	57.9	
8.36	Переговорная	19.0	
8.37	Отдел тендеров PR отдел	26.1	
8.38	Операционный директор	14.1	
8.39	Директор по развитию бизнеса	14.0	
8.40	Дирекция по продажам	29.2	
8.42	Переговорная	10.3	
8.43	Отдел трамвайной автоматики	20.7	
8.44	Отдел управления проектами бортовых систем	81.9	
8.46	Кофе-поинт	7.0	
8.47	Принтерная	4.8	
8.48	Генеральный директор	29.1	
8.49	Бизнес ассистент	14.2	
8.50	Зам. ген. директора	14.3	
8.52	Переговорная	12.1	
8.53	Гардероб	18.2	
8.54	Ресепшн	22.7	
8.55	Переговорная	11.8	
8.56	Переговорная	21.0	
8.57	Склад АХО	17.5	В2
8.58	Открытое рабочее пространство (ОП Варшавское, Отдел комп. зрения, Резерв)	168.2	
8.60	ОП Варшавское	12.9	
8.61	Бухгалтерия	21.7	
8.62	Отдел экономики и финансов	23.0	
8.63	Отдел персонала	25.2	
8.64	Директор по персоналу	14.0	
8.65	Главный инженер	12.0	
8.66	Юридический отдел	20.0	
8.67	Отдел перспективных разработок	13.0	
8.68	Принтерная	4.0	
8.69	Кофе-поинт	3.7	
8.70	Гардероб	4.8	
8.71	Кабинет	25.3	
8.72	Комната хранения МТЦ отдела ИТ	8.1	В2
8.73	Отдел комп. зрения и Резерв	61.4	
8.74	Отдел комп. зрения	47.6	
8.75	Финансовый директор	19.9	
		2242.4	

Обозначение устройств

BGBn.n
- порядковый номер
- номер АЛС
- буквенное обозначение:

BGB - Извещатель охранный точечный магнитоуправляемый
BGL - Извещатель охранный объемный оптико-электронный
AM - Адресная метка
КТ - Кнопка тревожная
IZ - Изолятор шлейфа

Условные обозначения

BGBn - Извещатель охранный точечный магнитоуправляемый "ИО 102-6"
BGLn - Извещатель охранный объемный оптико-электронный пассивный адресный "ИО 40920-2"
AMn AM-1 - Адресная метка "АМ-1"
IZn IZ - Извещатель охранный объемный оптико-электронный пассивный адресный "ИО 40920-2"
- Адресная линия связи "КПСПНнг(А)-HF 1х2х0,5 мм²" в гофротрубе

Изм.	Кол.уч.	Лист	№док.	Подпись	Дата	ТМХ-2025-Р-СОТС-00			
						Бизнес-центр ТМХ на территории ОЗЗ "Технополис "Москва"			
Разраб.		Поварницын			06.25	Система охранно-тревожной сигнализации	Стадия	Лист	Листов
							Р	6	
ГИП		Николич			06.25	План расположения оборудования и прокладки кабельных трасс СОТС. 8 этаж			
ГАП		Радошкевич			06.25				
Н.контр.					06.25				

Согласовано

Взам. инв. №

Подп. и дата

Инв. № подл.

Формат А0

Экспликация помещений 9-го этажа

№ п/п	Наименование	Площадь, м2	Кат.пом
1. Ядро			
9.01	Коридор	73.8	
9.05	Тамбур-шлюз	4.6	
9.06	Лестничная клетка ЛК-1	21.1	
9.07	Лифтовый холл/ПВ3	36.1	
9.08	Тамбур-шлюз	4.7	
9.09	Лестничная клетка ЛК-2	21.8	
9.10	Лифтовый холл	47.1	
9.11	Тамбур-шлюз	4.6	
9.12	Лестничная клетка ЛК-3	21.1	
9.13	Санузел женский	29.6	
9.14	Санузел для МГН	5.3	
9.15	ПУИ	9.2	В4
9.16	Санузел мужской	24.4	
9.50	Переговорная	49.0	
9.75	Коридор	70.1	
9.76	Коридор	105.7	
9.77	Коридор	109.2	
2. МЦКИ			
9.17	Кроссовая	9.0	В4
9.18	Помещение для приема пищи	27.2	
9.19	Хозяйственная кладовая	6.0	В4
3. Офисы			
9.02	Отдел экономики и финансов	23.2	
9.03	Отдел персонала	25.2	
9.04	Директор по персоналу	14.0	
9.20	Гардероб	18.2	
9.21	Тамбур-шлюз	4.6	
9.22	Лестничная клетка ЛК-4	21.1	
9.23	Переговорная	11.8	
9.24	Переговорная	21.0	
9.25	Гардероб	4.8	
9.26	Комната хранения МТЦ отдела ИТ	8.1	В2
9.27	Переговорная	12.1	
9.28	Принтерная	5.6	
9.29	Зам. ген. директора	31.2	
9.30	Склад АХО	17.5	В2
9.31	Отдел проектирования бортовых систем	48.6	
9.32	Отдел ИТ	31.3	
9.33	Отдел трамвайной автоматики	20.7	
9.34	Переговорная	9.9	
9.35	Переговорная	19.0	
9.36	Кофе-поинт	9.4	
9.37	Шоурум	10.4	
9.39	Архив	11.0	В3
9.40	Отдел качества и безопасности, резерв	48.0	
9.41	ОП "ТМХ ТП" Резерв	91.9	
9.42	Принтерная	9.5	
9.43	Директор по развитию бизнеса	14.0	
9.44	Операционный директор	14.1	
9.45	Отдел тендеров PR отдел	26.1	
9.46	Отдел проектирования бортовых систем	122.4	
9.47	Дирекция по проектированию, отдел внедрения	66.9	
9.48	Тех. дирекция	65.7	
9.49	Тех. дирекция	52.1	
9.51	Дирекция по продажам	29.2	
9.52	Отдел управления проектами бортовых систем	81.6	
9.53	Кабинет	25.3	
9.54	Электрощитовая	3.7	В4
9.55	Кроссовая	4.3	В4
9.56	Ресепшн	22.7	
9.57	Кофе-поинт	7.0	
9.58	Бухгалтерия	21.7	
9.59	Главный инженер	12.0	
9.60	Юридический отдел	20.0	
9.61	Отдел перспективных разработок	13.0	
9.62	Генеральный директор	29.1	
9.63	Бизнес асистент	14.2	
9.64	Зам. ген. директора	14.3	
9.65	Финансовый директор	19.9	
9.66	Открытое рабочее пространство (ОП Варшавское, Отдел комп. зрения, Резерв)	168.1	
9.67	Отдел комп. зрения	47.6	
9.68	ОП Варшавское	12.9	
9.69	Отдел комп. зрения и Резерв	61.4	
9.72	Принтерная	4.0	
9.73	Кофе-поинт	3.7	
9.74	Дирекция по управлению проектами. Резерв	57.9	
		2242.6	

Обозначение устройств

BGB-1.1
- порядковый номер
- номер АЛС
- буквенное обозначение:
  - BGB - Извещатель охранный точечный магнитоуправляемый
  - BGL - Извещатель охранный объемный оптико-электронный
  - AM - Адресная метка
  - KT - Кнопка тревожная
  - IZ - Изолятор шлейфа

Условные обозначения

- BGBn - Извещатель охранный точечный магнитоуправляемый "ИО 102-6"
- BGLn - Извещатель охранный объемный оптико-электронный пассивный адресный "ИО 40920-2"
- AMn AM-1 - Адресная метка "АМ-1"
- IZn IZ - Изолятор охранный объемный оптико-электронный пассивный адресный "ИО 40920-2"
- Адресная линий связи "КПСППнг(А)-HF 1х2х0,5 мм^{2}" в гофротрубе

Изм.	Кол.уч.	Лист	№док.	Подпись	Дата	ТМХ-2025-Р-СОТС-00		
						Бизнес-центр ТМХ на территории ОЭЗ "Технополис "Москва"		
Разраб.		Подгорнихин			06.25	Система охранно-тревожной сигнализации	Стадия	Лист	Листов
							Р	7	
ГИП		Николич			06.25	План расположения оборудования и прокладки кабельных трасс СОТС. 9 этаж			
ГАП		Радойкович			06.25				
Н.контр.					06.25				

Формат А0

Согласовано

Взам. инв. №

Подп. и дата

Инв. № подл.

Экспликация помещений 10-го этажа

№ п/п	Наименование	Площадь, м2	Кат.пом
1. Ядро			
10.03	Электрощитовая	3.8	В4
10.04	Тамбур-шлюз	4.6	
10.05	Лестничная клетка ЛК-1	21.1	
10.06	Лифтовый холл ПВ3	36.1	
10.07	Тамбур-шлюз	4.7	
10.09	Лестничная клетка ЛК-2	21.8	
10.10	Лифтовый холл	47.1	
10.11	Тамбур-шлюз	4.6	
10.12	Лестничная клетка ЛК-3	21.1	
10.13	Санузел женский	29.6	
10.14	Санузел для МГН	5.3	
10.15	ПУИ	9.2	В4
10.16	Санузел мужской	24.4	
10.18	Помещение СС	4.5	В4
10.20	Переговорная	49.3	
10.21	Тамбур-шлюз	4.6	
10.22	Лестничная клетка ЛК-4	21.1	
2. МЦКИ			
10.08	Помещение для приема пищи	27.0	
10.17	Кроссовая	9.2	В4
10.19	Хозяйственная кладовая	6.0	В4
3. Офисы			
10.01	Открытое рабочее пространство	1617.8	
10.23	Кабинет генерального директора	27.1	
10.25	Переговорная	8.9	
10.26	Кофе-поинт	7.6	
10.27	Архив	6.8	В4
10.28	Переговорная	24.3	
10.29	Кабинет руководителя департамента	22.0	
10.31	Кабинет руководителя департамента	22.0	
10.32	Кофе-поинт	17.1	
10.33	Кроссовая	10.3	В3
10.34	Переговорная	14.4	
10.35	Переговорная	14.5	
10.36	Кофе-поинт	9.6	
10.37	Архив	7.6	В3
10.38	Гардероб	11.2	
10.39	Кабинет руководителя департамента	32.4	
10.41	Переговорная	20.8	
10.42	Гардероб	12.1	
10.43	Кабинет руководителя департамента	21.3	
10.44	Кабинет руководителя департамента	27.1	
		2290.0	

Обозначение устройств

BGB 1.1
- порядковый номер
- номер АЛС
- буквенное обозначение:

BGB - Извещатель охранный точечный магнитоуправляемый
BGL - Извещатель охранный объемный оптико-электронный
AM - Адресная метка
KT - Кнопка тревожная
IZ - Изолятор шлейфа

Условные обозначения

BGBn - Извещатель охранный точечный магнитоуправляемый "ИО 102-6"
BGLn - Извещатель охранный объемный оптико-электронный пассивный адресный "ИО 40920-2"
AMn AM-1 - Адресная метка "AM-1"
IZn IZ2 - Извещатель охранный объемный оптико-электронный пассивный адресный "ИО 40920-2"
- Адресная линия связи "КПСППнг(А)-HF 1х2х0,5 мм^{2}" в гофротрубе

						ТМХ-2025-Р-СОТС-00			
						Бизнес-центр ТМХ на территории ОЭЗ "Технополис "Москва"			
Изм.	Кол.уч.	Лист	№док.	Подпись	Дата				
Разраб.		Повармицин			06.25	Система охранно-тревожной сигнализации	Стадия	Лист	Листов
							Р	8	
ГИП		Николич			06.25	План расположения оборудования и прокладки кабельных трасс СОТС. 10 этаж			
ГАП		Радойкович			06.25				
Н.контр.					06.25				

Формат А0

Согласовано

Взам. инв. №

Подп. и дата

Инв. № подл.

Экспликация помещений 12-го этажа

№ п/п	Наименование	Площадь, м2	Кат.пом
1. Ядро			
12.01	Коридор	73.8	
12.02	Помещение СС	4.3	В4
12.03	Электрощитовая	3.6	В4
12.04	Тамбур-шлюз	4.6	
12.05	Лестничная клетка ЛК-1	21.1	
12.06	Лифтовый холл/ПБЗ	36.1	
12.07	Тамбур-шлюз	4.6	
12.08	Лестничная клетка ЛК-2	21.8	
12.09	Лифтовый холл	47.1	
12.10	Тамбур-шлюз	4.6	
12.11	Лестничная клетка ЛК-3	21.1	
12.12	Санузел женский	29.6	
12.13	Санузел для МГН	5.3	
12.14	ПУИ	8.9	В4
12.15	Санузел мужской	25.1	
12.16	Переговорная	49.3	
12.17	Тамбур-шлюз	4.6	
12.18	Лестничная клетка ЛК-4	21.1	
12.51	Коридор	76.7	
12.52	Коридор	56.3	
12.53	Коридор	101.1	
2. МЦКИ			
12.19	Кроссовая	11.4	В4
12.20	Хозяйственная кладовая	6.6	В4
12.21	Помещение для приема пищи	28.0	
3. Офисы			
12.22	Резервный кабинет	12.9	
12.23	Открытое рабочее пространство	458.8	
12.24	Кабинет Станько	29.5	
12.25	Открытое рабочее пространство	806.5	
12.26	Кабинет директора по закупкам	28.8	
12.27	Приемная директора по закупкам	12.6	
12.28	Кабинет Бекмурзова	29.7	
12.29	Кабинет Наронова	29.7	
12.30	Коридор	3.4	
12.31	Кофе-пойнт	2.4	
12.32	Принтерная	2.4	
12.33	Гардероб	11.5	
12.34	Архив	7.9	В3
12.35	Переговорная	37.5	
12.36	Переговорная	9.3	
12.37	Переговорная	9.3	
12.38	Кофе-пойнт	4.6	
12.39	Кофе-пойнт	5.5	
12.40	Гардероб	11.1	
12.41	Архив	28.2	В3
12.42	Принтерная	8.9	
12.43	Кофе-пойнт	10.8	
12.44	Кофе-пойнт	6.9	
12.45	Принтерная	10.3	
12.46	Кабинет заместителей (2 чел) главного бухгалтера	13.0	
12.47	Кабинет главного бухгалтера	12.9	
12.48	Кабинет Кострова и Григорьева	13.0	
12.49	Принтерная	4.3	
12.50	Принтерная	2.6	
		2291.0	

Обозначение устройств

BGBn.k
- порядковый номер
- номер АЛС
- буквенное обозначение:
  - BGB - Извещатель охранный точечный магнитоуправляемый
  - BGL - Извещатель охранный объемный оптико-электронный
  - AM - Адресная метка
  - KT - Кнопка тревожная
  - IZ - Изолятор шлейфа

Условные обозначения

- BGBn - Извещатель охранный точечный магнитоуправляемый "ИО 102-6"
- BGLn - Извещатель охранный объемный оптико-электронный пассивный адресный "ИО 40920-2"
- AMn AM-1 - Адресная метка "АМ-1"
- IZn IZ - Извещатель охранный объемный оптико-электронный пассивный адресный "ИО 40920-2"
- Адресная линий связи "КПСПНг(А)-HF 1х2х0,5 мм^{2}" в гофротрубе

						ТМХ-2025-Р-СОТС-00			
						Бизнес-центр ТМХ на территории ОЭЗ "Технополис "Москва"			
Изм.	Кол.уч.	Лист	№док.	Подпись	Дата				
Разраб.		Поварницын			06.25	Система охранно-тревожной сигнализации	Стадия	Лист	Листов
							Р	9	
ГИП		Николич			06.25	План расположения оборудования и прокладки кабельных трасс СОТС. 12 этаж			
ГАП		Радойкович			06.25				
Н.контр.					06.25				

Согласовано

Взам. инв. №

Подп. и дата

Инв. № подл.

Формат А0

Экспликация помещений 13-го этажа

№ п/п	Наименование	Площадь, м2	Кат.пом
1. Ядро			
13.01	Коридор	92.4	
13.02	Помещение СС	3.8	В4
13.03	Электрощитовая	4.3	В4
13.04	Тамбур-шлюз	4.6	
13.05	Лестничная клетка ЛК-1	21.1	
13.06	Лифтовый холл ПБ3	36.1	
13.07	Тамбур-шлюз	4.6	
13.08	Лестничная клетка ЛК-2	21.8	
13.09	Лифтовый холл	47.1	
13.10	Тамбур-шлюз	4.6	
13.11	Лестничная клетка ЛК-3	21.1	
13.12	Санузел женский	29.6	
13.13	Санузел для МГН	4.9	
13.14	ПУИ	9.8	В4
13.15	Санузел мужской	24.4	
13.16	Переговорная	49.3	
13.17	Тамбур-шлюз	4.6	
13.18	Лестничная клетка ЛК-4	21.1	
13.62	Коридор	77.3	
13.63	Коридор	74.9	
13.64	Коридор	56.3	
2. МЦКИ			
13.19	Кроссовая	11.1	В4
13.20	Хозяйственная кладовая	6.8	В4
13.21	Помещение для приема пищи	28.4	
3. Офисы			
13.22	Кабинет Кошелевой	18.7	
13.23	Открытое рабочее пространство	365.0	
13.24	Кабинет Москиенко	12.9	
13.25	Принтерная	2.6	
13.28	Гардероб	11.1	
13.29	Переговорная	8.7	
13.30	Переговорная	19.8	
13.31	Принтерная	8.9	
13.32	Санузел	8.9	
13.33	Комната отдыха	19.2	
13.34	Кабинет генерального директора	61.3	
13.35	Приемная (Зона ожидания)	20.3	
13.36	Открытое рабочее пространство	351.7	
13.37	Кабинет Кубышкино	11.6	
13.38	Кабинет Михалева	29.7	
13.39	Принтерная	10.3	
13.40	Кофе-поинт	6.9	
13.42	Переговорная	37.3	
13.43	Кабинет Максаковой	12.9	
13.44	Открытое рабочее пространство	434.7	
13.45	Кофе-поинт	2.3	
13.48	Архив	31.1	В3
13.49	Резервный кабинет	12.9	
13.51	Принтерная	4.3	
13.52	Кабинет Лежнева и Петровского	29.5	
13.53	Открытое рабочее пространство	3.4	
13.54	Кабинет Кулаевич	29.7	
13.55	Кофе-поинт	4.6	
13.56	Гардероб	11.5	
13.57	Принтерная	2.3	
13.58	Архив	11.3	В3
13.59	Кофе-поинт	5.5	
13.60	Склад	9.3	В2
13.61	Переговорная	9.3	
		2279.5	

Обозначение устройств

BGBn.n
- порядковый номер
- номер АЛС
- буквенное обозначение:
  - BGB - Извещатель охранный точечный магнитоуправляемый
  - BGL - Извещатель охранный объемный оптико-электронный
  - AM - Адресная метка
  - KT - Кнопка тревожная
  - IZ - Изолятор шлейфа

Условные обозначения

BGBn - Извещатель охранный точечный магнитоуправляемый "ИО 102-6"

BGLn - Извещатель охранный объемный оптико-электронный пассивный адресный "ИО 40920-2"

AMn AM-1 - Адресная метка "АМ-1"

IZn IZ - Извещатель охранный объемный оптико-электронный пассивный адресный "ИО 40920-2"

- Адресная линия связи "КПСППнг(А)-HF 1х2х0,5 мм^{2}" в гофротрубе

						ТМХ-2025-Р-СОТС-00			
						Бизнес-центр ТМХ на территории ОЗЗ "Технополис "Москва"			
Изм.	Кол.уч	Лист	№док	Подпись	Дата				
Разраб.		Поварницын			06.25	Система охранно-тревожной сигнализации	Стадия	Лист	Листов
							Р	10	
ГИП		Николич			06.25	План расположения оборудования и прокладки кабельных трасс СОТС. 13 этаж			
ГАП		Радойкович			06.25				
Н.контр.					06.25				

Согласовано

Взам. инв. №

Подп. и дата

Инв. № подл.

Формат А0

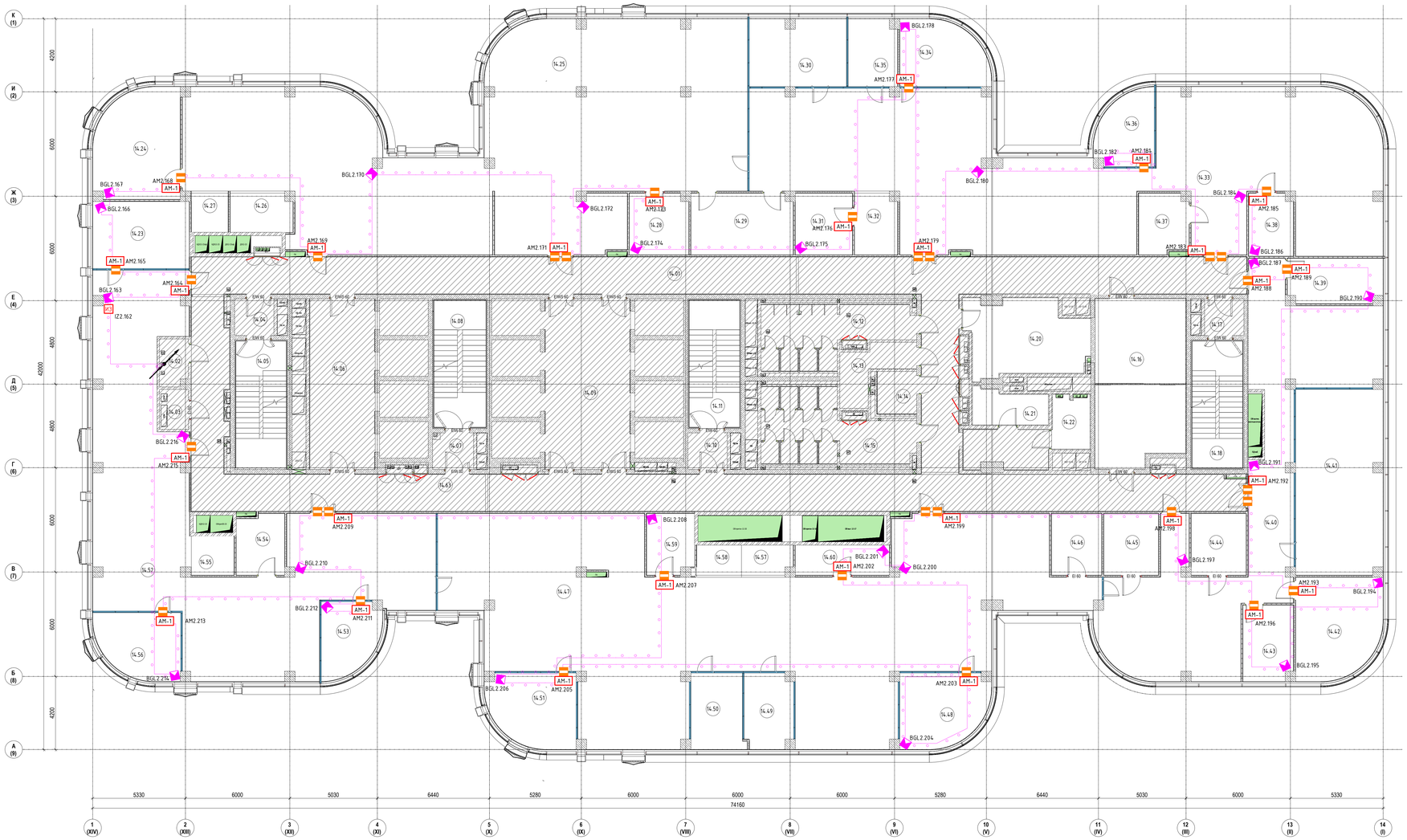

Экспликация помещений 14-го этажа

№ п/п	Наименование	Площадь, м2	Кат.пом
1. Ядро			
14.01	Коридор	73.8	
14.02	Помещение СС	4.3	В4
14.03	Электрощитовая	3.8	В4
14.04	Тамбур-шлюз	4.6	
14.05	Лестничная клетка ЛК-1	21.1	
14.06	Лифтовый холл/ПБЗ	36.1	
14.07	Тамбур-шлюз	4.6	
14.08	Лестничная клетка ЛК-2	21.8	
14.09	Лифтовый холл	47.1	
14.10	Тамбур-шлюз	4.6	
14.11	Лестничная клетка ЛК-3	21.1	
14.12	Санузел мужской	25.1	
14.13	ПУИ	9.0	В4
14.14	Санузел для МГН	5.3	
14.15	Санузел женский	29.6	
14.16	Переговорная	49.3	
14.17	Тамбур-шлюз	4.6	
14.18	Лестничная клетка ЛК-4	21.1	
14.61	Коридор	76.3	
14.62	Коридор	102.8	
14.63	Коридор	56.3	
2. МЦКИ			
14.20	Помещение для приема пищи	28.3	
14.21	Хозяйственная кладовая	8.4	В4
14.22	Кроссовая	6.7	В4
3. Офисы			
14.23	Кабинет руководителя управления по развитию производственной системы и качеству	21.4	
14.24	Кабинет директора по материально-техническому обеспечению	29.5	
14.25	Опенспейс	290.4	
14.26	Кофе-пойнт	7.9	
14.27	Принтерная	4.7	
14.28	Архив	11.8	В3
14.29	Переговорная	20.6	
14.30	Кабинет	21.3	
14.31	Склад	11.6	В2
14.32	Принтерная	8.5	
14.33	Опенспейс	250.3	
14.34	Кабинет директора по управлению персоналом	18.0	
14.35	Кабинет	10.8	
14.36	Кабинет начальника отдела	13.0	
14.37	Переговорная	9.6	
14.38	Архив	9.1	В3
14.39	Кабинет руководителя юридического управления	13.8	
14.40	Опенспейс	122.2	
14.41	Опенспейс	53.4	
14.42	Кабинет директора по безопасности и защите информации	27.4	
14.43	Кабинет руководителя управления реализации и развития сервисных услуг	12.5	
14.44	Архив	11.2	В3
14.45	Архив	11.1	В3
14.46	Архив	10.2	В3
14.47	Опенспейс	302.8	
14.48	Кабинет директора по экономике и финансам	20.1	
14.49	Кабинет	11.6	
14.50	Кабинет	13.2	
14.51	Кабинет главного бухгалтера	20.1	
14.52	Опенспейс	183.9	
14.53	Кабинет директора по контролю качества	13.0	
14.54	Переговорная	9.5	
14.55	Принтерная	5.5	
14.56	Кабинет (дирекции по развитию производственной системы)	17.1	
14.57	Принтерная	4.9	
14.58	Кофе-пойнт	4.4	
14.59	Архив	9.4	В3
14.60	Архив	9.3	В3
		2290.8	

Обозначение устройств

BGB n.n
- порядковый номер
- номер АЛС
- буквенное обозначение:

BGB - Извещатель охранный точечный магнитоуправляемый
BGL - Извещатель охранный объемный оптико-электронный
AM - Адресная метка
KT - Кнопка тревожная
IZ - Изолятор шлейфа

Условные обозначения

BGBn - Извещатель охранный точечный магнитоуправляемый "ИО 102-6"
BGLn - Извещатель охранный объемный оптико-электронный пассивный адресный "ИО 40920-2"
AMn AM-1 - Адресная метка "АМ-1"
IZn IZ - Извещатель охранный объемный оптико-электронный пассивный адресный "ИО 40920-2"
- Адресная линия связи "КПСПНг(А)-HF 1х2х0,5 мм²" в гофротрубе

Изм.	Кол.уч.	Лист	№док.	Подпись	Дата	ТМХ-2025-Р-СОТС-00			
						Бизнес-центр ТМХ на территории ОЭЗ "Технополис "Москва"			
Разраб.		Поварницын			06.25	Система охранно-тревожной сигнализации	Стадия	Лист	Листов
							Р	11	
ГИП		Николич			06.25	План расположения оборудования и прокладки кабельных трасс СОТС. 14 этаж			
ГАП		Радойкович			06.25				
Н.контр.					06.25				

Согласовано

Взам. инв. №

Подп. и дата

Инв. № подл.

Формат А0

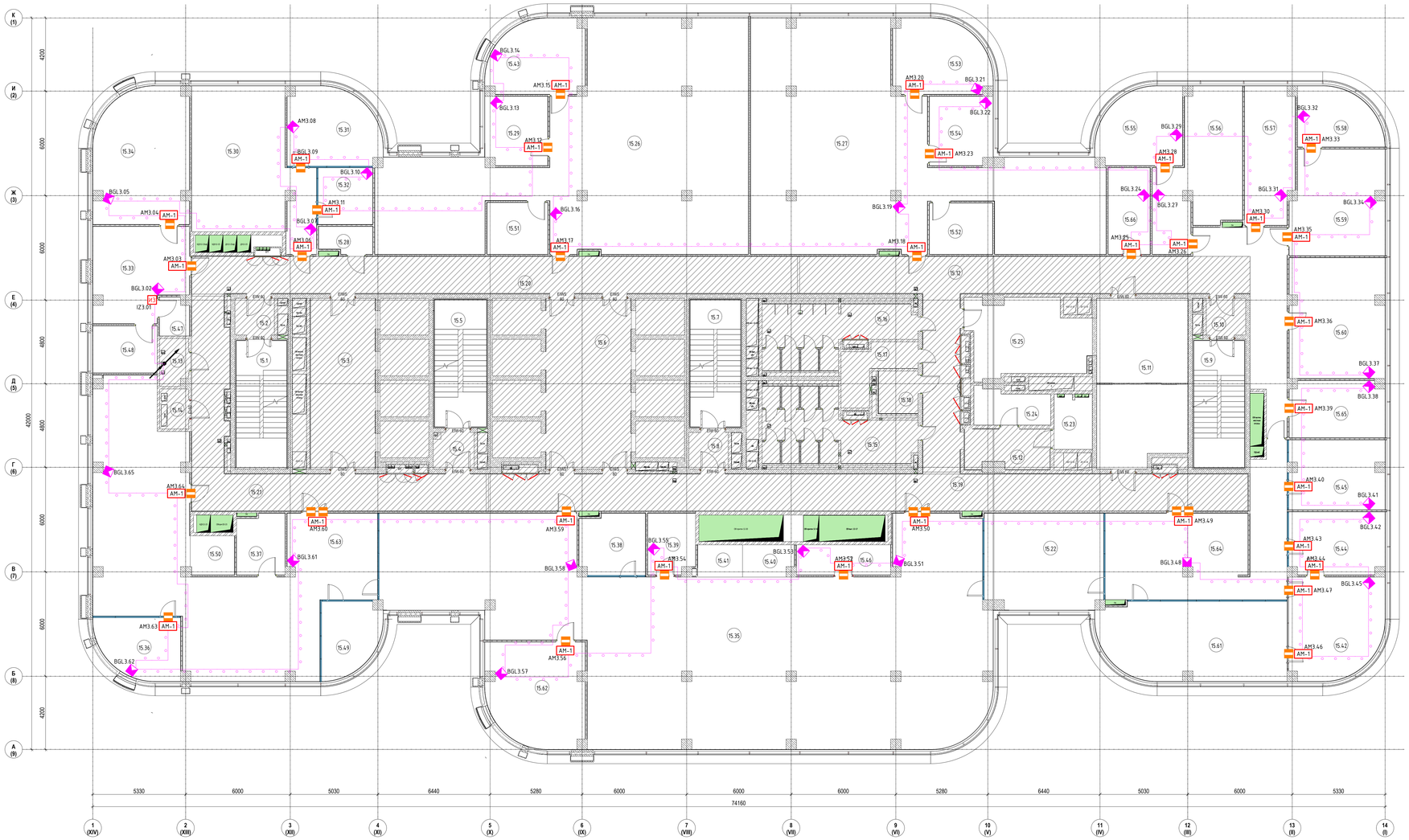

Экспликация помещений 15-го этажа

№ п/п	Наименование	Площадь,м2	Кат.пом
1. Ядро			
15.1	Лестничная клетка ЛК-1	21.1	
15.2	Тамбур-шлюз	4.6	
15.3	Лифтовый холл/ПБ3	36.0	
15.4	Тамбур-шлюз	4.6	
15.5	Лестничная клетка ЛК-2	21.8	
15.6	Лифтовый холл	47.1	
15.7	Лестничная клетка ЛК-3	21.1	
15.8	Тамбур-шлюз	4.6	
15.9	Лестничная клетка ЛК-4	21.1	
15.10	Тамбур-шлюз	4.6	
15.11	Переговорная	49.3	
15.12	Коридор	115.7	
15.13	Помещение СС	4.3	В4
15.14	Электрощитовая	3.8	В4
15.15	Санузел женский	29.6	
15.16	Санузел мужской	25.0	
15.17	ПУИ	9.0	В4
15.18	Санузел для МГН	5.3	
15.19	Коридор	93.6	
15.20	Коридор	73.9	
15.21	Коридор	57.0	
2. МЦКИ			
15.23	Кроссовая	6.7	В4
15.24	Хозяйственная кладовая	8.4	В4
15.25	Помещение для приема пищи	28.3	
3. Офисы			
15.22	Отдел документооборота	37.1	
15.26	Дирекция по продажам и развитию бизнеса	184.8	
15.27	Дирекция по операционной деятельности	168.5	
15.28	Принтерная	4.5	
15.29	Кабинет руководителя управления	14.1	
15.30	Дирекция по экономике и финансам	53.4	
15.31	Заместитель генерального директора	22.0	
15.32	Кабинет главного бухгалтера	10.1	
15.33	Приемная генерального директора	27.6	
15.34	Кабинет генерального директора	40.6	
15.35	Опенспейс	316.4	
15.36	Руководитель управления ИТ	15.6	
15.37	Переговорная	9.5	
15.38	Переговорная	12.9	
15.39	Архив	9.4	В3
15.40	Принтерная	4.9	
15.41	Кофе-пойнт	4.4	
15.42	Генеральный директор	30.0	
15.43	Кабинет заместителя генерального директора	21.7	
15.44	Комната отдыха с кофе-пойнтом	19.4	
15.45	Администрация ОПР (директор по производству)	21.4	
15.46	Архив	9.3	В3
15.47	Подсобное помещение	3.6	
15.48	Помощник генерального директора	10.0	
15.49	Кабинет	13.2	
15.50	Принтерная	5.5	
15.51	Переговорная	10.3	
15.52	Переговорная	10.6	
15.53	Кабинет заместителя генерального директора	21.7	
15.54	Кабинет руководителя управления	14.3	
15.55	Дирекция по корпоративной защите (кабинет заместителя генерального директора)	20.0	
15.56	Дирекция по корпоративной защите	35.2	
15.57	ЮИТ	22.0	
15.58	Дирекция по управление персоналом (кабинет заместителя генерального директора)	14.8	
15.59	Дирекция по управлению персоналом	31.9	
15.60	Юридический отдел	37.5	
15.61	Переговорная	46.8	
15.62	Кабинет технического директора	31.8	
15.63	Опенспейс	137.8	
15.64	Ресепшн	59.2	
15.65	Управление развития сервиса	17.5	
15.66	Архив	11.9	В3
		2289.7	

Обозначение устройств

BGB 1.1
- порядковый номер
- номер АЛС
- буквенное обозначение:

BGB - Извещатель охранный точечный магнитоуправляемый
BGL - Извещатель охранный объемный оптико-электронный
AM - Адресная метка
KT - Кнопка тревожная
IZ - Изолятор шлейфа

Условные обозначения

BGBn - Извещатель охранный точечный магнитоуправляемый "ИО 102-6"
BGLn - Извещатель охранный объемный оптико-электронный пассивный адресный "ИО 40920-2"
AMn AM-1 - Адресная метка "АМ-1"
IZn IZ - Извещатель охранный объемный оптико-электронный пассивный адресный "ИО 40920-2"
- Адресная линий связи "КПСПНнг(А)-HF 1х2х0,5 мм²" в гофротрубе

Изм.	Кол.уч.	Лист	№док.	Подпись	Дата	ТМХ-2025-Р-СОТС-00			
						Бизнес-центр ТМХ на территории ОЗЗ "Технополис "Москва"			
Разраб.		Подвигинцин			06.25	Система охранно-тревожной сигнализации	Стадия	Лист	Листов
							Р	12	
ГИП		Николич			06.25	План расположения оборудования и прокладки кабельных трасс СОТС. 15 этаж			
ГАП		Радошкевич			06.25				
Н.контр.					06.25				

Формат А0

Согласовано

Взам. инв. N

Подп. и дата

Инв. N подл.

Экспликация помещений 16-го этажа

№ п/п	Наименование	Площадь, м2	Кат.пом
1. Ядро			
16.01	Коридор	116.5	
16.03	Помещение СС	4.3	В4
16.04	Электрощитовая	3.8	В4
16.05	Тамбур-шлюз	4.6	
16.06	Лестничная клетка ЛК-1	21.1	
16.07	Лифтовый холл/ПБ3	36.0	
16.08	Тамбур-шлюз	4.6	
16.09	Лестничная клетка ЛК-2	21.8	
16.10	Лифтовый холл	47.1	
16.11	Тамбур-шлюз	4.6	
16.12	Лестничная клетка ЛК-3	21.1	
16.13	Санузел женский	29.6	
16.14	Санузел для МГН	5.3	
16.15	ПУИ	9.0	В4
16.16	Санузел мужской	25.0	
16.20	Переговорная	49.3	
16.21	Тамбур-шлюз	4.6	
16.22	Лестничная клетка ЛК-4	21.1	
16.77	Коридор	109.9	
16.77	Коридор	10.7	
16.78	Коридор	120.8	
16.79	Коридор	121.4	
1. Ядро: 22		792.2	
2. МЦКИ			
16.17	Хозяйственная кладовая	8.4	
16.18	Помещение для приема пищи	28.3	
16.19	Кроссовая	6.7	В4
2. МЦКИ: 3		43.4	
3. Офисы			
16.23	Гардероб	8.4	
16.24	СУ	5.5	
16.25	Директор по управлению персоналом	24.3	
16.26	Переговорная	17.9	
16.27	Специалист по документообороту	21.9	
16.28	Начальник планово-экономического управления и начальник финансового отдела	21.2	
16.29	Архив	16.5	В3
16.30	Директор по экономике и финансам	22.7	
16.31	ЗГД по продуктовому и техническому маркетингу	24.3	
16.32	Руководитель управления развития новых продуктов и конкурентного анализа и руководитель управления технического маркетинга	22.3	
16.33	Директор по развитию продаж	23.6	
16.34	Руководитель управления аналитического отдела и инспектора и начальник отдела	24.8	
16.35	ЗГД по юридическим вопросам	21.6	
16.36	Начальник коммерческого управления	19.4	
16.37	Архив	11.4	В3
16.38	Гардероб	21.9	
16.39	Комната отдыха	39.8	
16.40	Кофе-пойнт	16.5	
16.41	Переговорная	15.3	
16.42	Начальник управления технического обеспечения и сервисного обслуживания	20.2	
16.43	Руководитель управления по качеству подвижного состава	17.1	
16.44	Дирекция по продуктовому и техническому маркетингу	42.7	
16.45	Гардероб	16.7	
16.46	Отдел управления персоналом	23.2	
16.47	Ведущий бухгалтер	28.7	
16.48	Главный юрист	21.0	
16.49	Главный бухгалтер	13.8	
16.50	Планово-экономическое управление	48.9	
16.51	Департамент тех. политики, проектный офис,департамент проектов импортозамещения компонентовпассажирского подвижного состава, продуктовая группа"Пассажирские ВИП-вагоны"	117.3	
16.52	Управление по качеству подвижного состава	49.0	
16.53	Управление технического обеспечения сервисногообслуживания	34.6	
16.54	Гардероб	15.4	
16.55	Коммерческое управление	54.5	
16.56	Аналитическое управление	25.2	
16.57	Главный специалист АХО	21.4	
16.58	Руководитель направления по информационнымтехнологиям	11.5	
16.59	Главный внутренний аудитор	14.5	
16.60	Департамент по качеству	55.2	
16.61	Архив	17.3	В3
16.62	Гардероб	14.5	
16.63	Комната отдыха	35.6	
16.64	Переговорная	19.2	
16.65	Кофе-пойнт	30.2	
16.66	Департамент по безопасности и общим вопросам	34.7	
16.67	Гардероб	13.1	
16.68	Директор департамента по безопасности и общимвопросам	25.9	
16.69	Управление деловского хозяйства	58.6	
16.70	Кабинет начальника управления деловского хозяйства	22.1	
16.71	Руководитель департамента технической политики, рук.проектного офиса и директор по продуктовой группе"Пассажирские ВИП-вагоны"	25.8	
16.72	Директор по импортозамещению компонентовпассажирского подвижного состава	20.9	
16.73	ЗГД по техническому развитию	20.3	
16.74	Директор департамента по качеству	23.0	
16.75	Генеральный директор	32.1	
16.76	Приемная генерального директора	32.4	
3. Офисы: 54		1435.9	
		2271.5	

Обозначение устройств

- порядковый номер
- номер АЛС
- буквенное обозначение:
  - BGB - Извещатель охранный точечный магнитоуправляемый
  - BGL - Извещатель охранный объемный оптико-электронный
  - AM - Адресная метка
  - KT - Кнопка тревожная
  - IZ - Изолятор шлейфа

Условные обозначения

- BGBn - Извещатель охранный точечный магнитоуправляемый "ИО 102-6"
- BGLn - Извещатель охранный объемный оптико-электронный пассивный адресный "ИО 40920-2"
- AMn AM-1 - Адресная метка "АМ-1"
- IZn ИЗ - Извещатель охранный объемный оптико-электронный пассивный адресный "ИО 40920-2"
- Адресная линия связи "КПСПНнг(А)-HF 1х2х0,5 мм²" в гофротрубе

Изм.	Кол.уч.	Лист	№док.	Подпись	Дата	ТМХ-2025-Р-СОТС-00			
						Бизнес-центр ТМХ на территории ОЗЗ "Технополис "Москва"			
Разраб.		Поварницын			06.25	Система охранно-тревожной сигнализации	Стадия	Лист	Листов
							Р	13	
ГИП		Николич			06.25	План расположения оборудования и прокладки кабельных трасс СОТС. 16 этаж			
ГАП		Радюшкин			06.25				
Н.контр.					06.25				

Согласовано

Взам. инв. №

Подп. и дата

Инв. № подл.

Формат А0

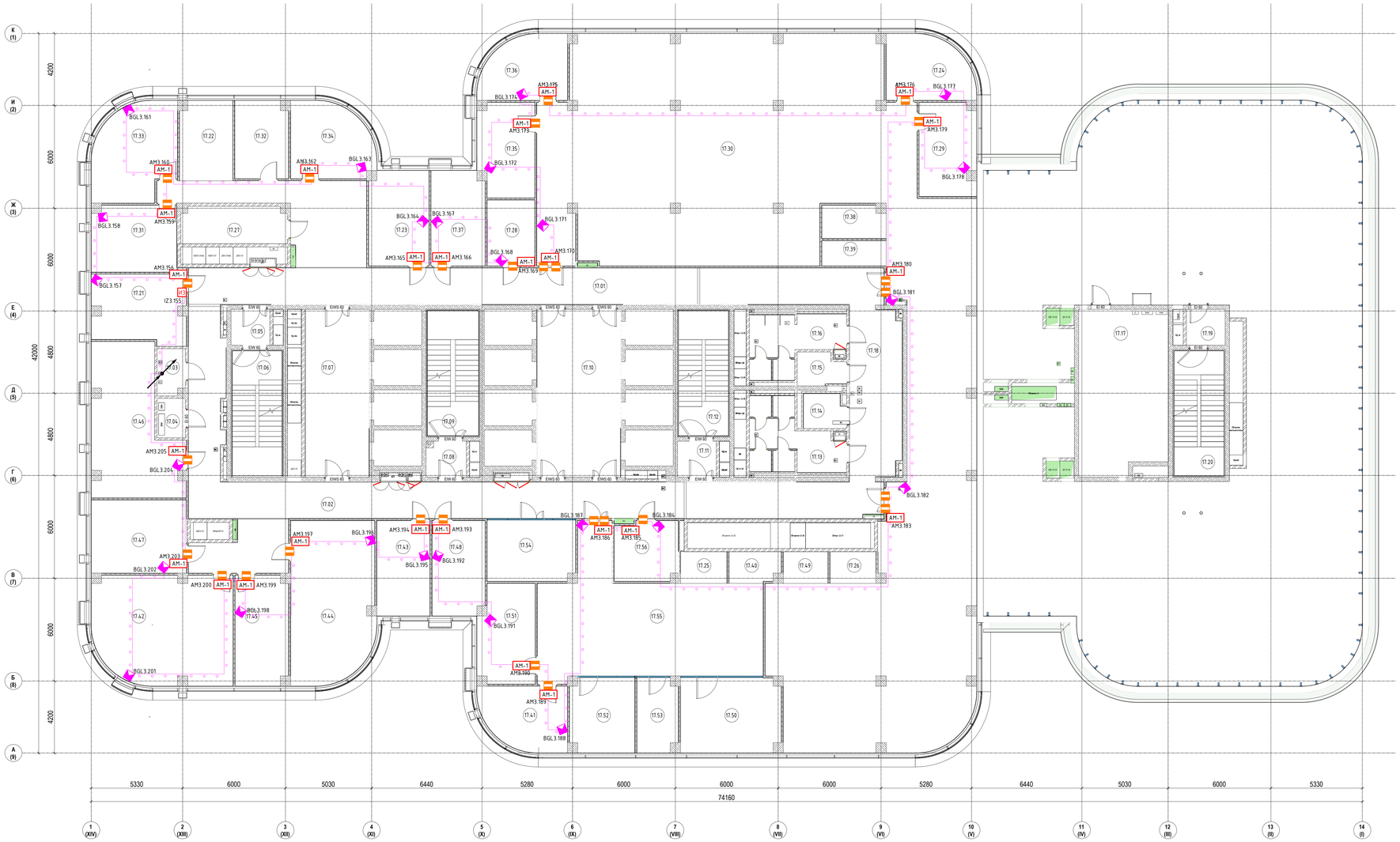

Экспликация помещений 17-го этажа

№ п/п	Наименование	Площадь, м2	Кат.пом
1. Ядро			
17.01	Коридор	95.3	
17.02	Коридор	96.6	
17.03	Помещение СС	4.2	В4
17.04	Электрощитовая	3.6	В4
17.05	Тамбур-шлюз	4.6	
17.06	Лестничная клетка ЛК-1	21.1	
17.07	Лифтовый холл/ПБ3	36.0	
17.08	Тамбур-шлюз	4.6	
17.09	Лестничная клетка ЛК-2	21.8	
17.10	Лифтовый холл	47.1	
17.11	Тамбур-шлюз	4.6	
17.12	Лестничная клетка ЛК-3	21.1	
17.13	Санузел женский	17.7	
17.14	Санузел для МГН	4.6	
17.15	ПУИ	4.7	В4
17.16	Санузел мужской	15.8	
17.17	Помещение для панелей управления лифтами	49.3	
17.18	Коридор	77.1	
17.19	Тамбур	4.6	
17.20	Лестничная клетка ЛК-4	21.1	
		555.5	
2. Офисы			
17.21	Кабинет руководителя	21.1	
17.22	Приемная генерального директора	14.3	
17.23	Кабинет руководителя	19.3	
17.24	Кабинет руководителя	17.8	
17.25	Принтерная	4.7	
17.26	Принтерная	4.6	
17.27	Кухня	13.2	
17.28	Гардероб	10.7	
17.29	Кабинет руководителя	17.8	
17.30	Рабочий кабинет на 80 чел	478.8	
17.31	Кабинет руководителя	19.2	
17.32	Переговорная	14.0	
17.33	Кабинет генерального директора	25.5	
17.34	Кабинет руководителя	20.0	
17.35	Кабинет руководителя	17.6	
17.36	Кабинет руководителя	17.8	
17.37	Кабинет руководителя	17.2	
17.38	Кофе-пункт	6.8	
17.39	Принтерная	5.3	
17.40	Кофе-пункт	5.0	
17.41	Кабинет руководителя	17.8	
17.42	Кабинет на 8 рабочих мест	49.9	
17.43	Кабинет руководителя	17.3	
17.44	Кабинет на 6 рабочих мест	44.9	
17.45	Кабинет руководителя	19.6	
17.46	Кабинет на 6 рабочих мест	38.9	
17.47	Кабинет на 3 рабочих места	23.7	
17.48	Кабинет руководителя	16.9	
17.49	Кофе-пункт	4.6	
17.50	Кабинет на 3 рабочих места	25.2	
17.51	Кабинет руководителя	18.6	
17.52	Кабинет на 2 рабочих места	16.2	
17.53	Кабинет кадрового работника	10.1	
17.54	Переговорная	18.0	
17.55	Кабинет на 12 рабочих мест	79.3	
17.56	Гардероб	12.6	
		1164.3	
		1719.8	

Обозначение устройств
- порядковый номер
- номер АЛС
- буквенное обозначение:
  - BGB - Извещатель охранный точечный магнитоуправляемый
  - BGL - Извещатель охранный объемный оптико-электронный
  - AM - Адресная метка
  - KT - Кнопка тревожная
  - IZ - Изолятор шлейфа

Условные обозначения
- BGBn - Извещатель охранный точечный магнитоуправляемый "ИО 102-6"
- BGLn - Извещатель охранный объемный оптико-электронный пассивный адресный "ИО 40920-2"
- AMn AM-1 - Адресная метка "АМ-1"
- IZn - Извещатель охранный объемный оптико-электронный пассивный адресный "ИО 40920-2"
- Адресная линий связи "КПЕППнг(А)-HF 1х2х0,5 мм^2" в гофротрубе

Изм.	Кол.уч.	Лист	№док.	Подпись	Дата	ТМХ-2025-Р-СОТС-00
Разраб.		Поварницын			06.25	Бизнес-центр ТМХ на территории ОЭЗ "Технополис "Москва"
ГИП		Николич			06.25	План расположения оборудования и прокладки кабельных трасс СОТС. 17 этаж
ГАП		Радойкович			06.25	
Н.контр.					06.25	

Стадия	Лист	Листов
Р	14	

Формат А0

Согласовано

Взам. инв. №

Подп. и дата

Инв. № подл.

Экспликация помещений 18-го этажа

№ п/п	Наименование	Площадь, м2	Кат.пом
1. Ядро			
18.01	Коридор	69.8	
18.02	ПУИ	4.7	В4
18.03	Кроссовая	4.3	В4
18.04	Электрощитовая	3.8	В4
18.05	Тамбур-шлюз	4.7	
18.06	Лестничная клетка ЛК-1	21.1	
18.07	Лифтовый холл/ПБЗ	37.1	
18.08	Тамбур-шлюз	4.6	
18.09	Лестничная клетка ЛК-2	21.8	
18.10	Лифтовый холл	48.3	
18.11	Тамбур-шлюз	4.7	
18.12	Лестничная клетка ЛК-3	21.1	
18.13	Санузел женский	17.7	
18.14	Санузел для МГН	4.6	
18.16	Санузел мужской	15.6	
18.17	Кухня	13.2	
18.18	Коридор	79.7	
18.19	Коридор	81.9	
2. Офисы			
18.20	Гардероб	14.2	
18.21	Кофе-пойнт	9.3	
18.22	Принтерная	7.2	
18.23	Переговорная	18.8	
18.24	Кофе-пойнт	10.9	
18.25	Принтерная	9.2	
18.26	Кабинет генерального директора	17.2	
18.27	Кабинет заместителя генерального директора	16.8	
18.28	Кабинет на 15 рабочих мест	99.5	
18.29	Приемная секретарей генеральных директоров	48.4	
18.30	Кабинет заместителя генерального директора	17.4	
18.31	Кабинет заместителя генерального директора на 2 рабочих места	32.5	
18.32	Переговорная	26.4	
18.33	Кабинет заместителя генерального директора на 2 чел	25.8	
18.34	Кабинет генерального директора	21.0	
18.35	Кабинет на 13 рабочих мест	97.3	
18.36	Кабинет заместителя генерального директора по сопровождению	19.4	
18.37	Кабинет заместителя генерального директора по безопасности	21.6	
18.38	Кабинет на 42 рабочих места	297.6	
18.39	Кабинет заместителя генерального директора по новым клиентам	20.3	
18.40	Кабинет на 10 рабочих мест	188.2	
18.41	Кабинет сотрудников по корпоративному сопровождению на 5 рабочих мест	31.8	
18.42	Кабинет ИБ и Эк безопасность на 5 рабочих мест	34.2	
18.43	Кабинет по внутреннему контролю и налогу рисков на 4 рабочих места	25.2	
18.44	Гардероб	13.3	
18.45	Архив	10.1	В3
18.46	Переговорная	12.5	
18.47	Переговорная	18.7	
18.48	Архив	13.6	В3
18.49	Кабинет генерального директора	21.9	
		1659.0	

Обозначение устройств

BGBn.x
- порядковый номер
- номер АЛС
- буквенное обозначение:

BGB - Извещатель охранный точечный магнитоуправляемый
BGL - Извещатель охранный объемный оптико-электронный
AM - Адресная метка
KT - Кнопка тревожная
IZ - Изолятор шлейфа

Условные обозначения

BGBn - Извещатель охранный точечный магнитоуправляемый "ИО 102-6"
BGLn - Извещатель охранный объемный оптико-электронный пассивный адресный "ИО 40920-2"
AMn AM-1 - Адресная метка "АМ-1"
IZn IZ3 - Изолятор охранный объемный оптико-электронный пассивный адресный "ИО 40920-2"
- Адресная линий связи "КПЕППнг(А)-HF 1х2х0,5 мм^2" в гофротрубе

						ТМХ-2025-Р-СОТС-00			
						Бизнес-центр ТМХ на территории ОЭЗ "Технополис "Москва"			
Изм.	Кол.уч	Лист	№док	Подпись	Дата				
Разраб.		Поварницын			06.25	Система охранно-тревожной сигнализации	Стадия	Лист	Листов
							Р	15	
ГИП		Николич			06.25	План расположения оборудования и прокладки кабельных трасс СОТС. 18 этаж			
ГАП		Радойкович			06.25				
Н.контр.					06.25				

Согласовано

Взам. инв. №

Подп. и дата

Инв. № подл.

Формат А0

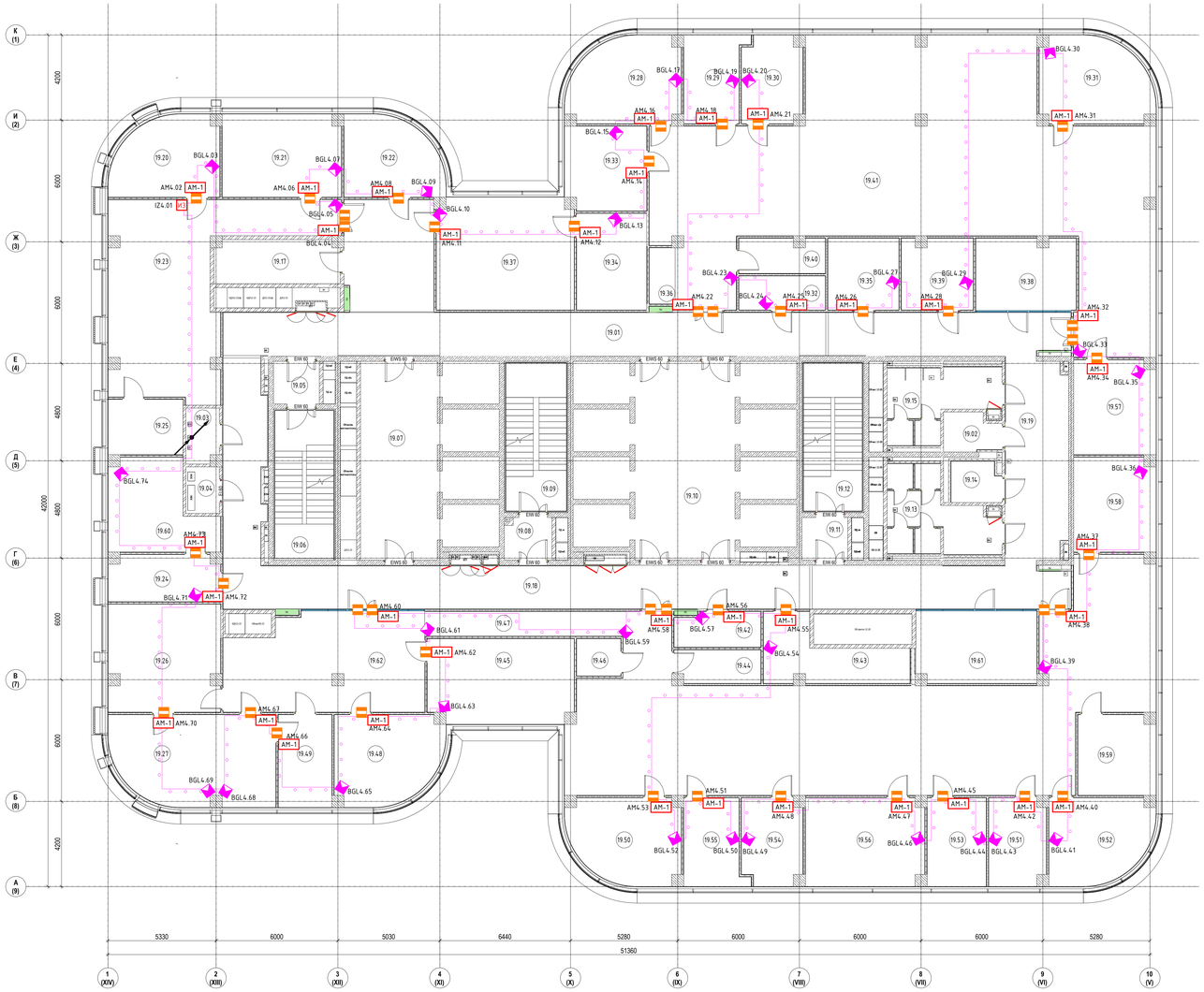

Экспликация помещений 19-го этажа

№ п/п	Наименование	Площадь, м2	Кат.пом
1. Ядро			
19.01	Коридор	87.2	
19.02	ПУИ	4.7	В4
19.03	Кроссовая	4.3	В4
19.04	Электрощитовая	3.8	В4
19.05	Тамбур-шлюз	4.7	
19.06	Лестничная клетка ЛК-1	21.1	
19.07	Лифтовый холл/ПБЗ	37.1	
19.08	Тамбур-шлюз	4.8	
19.09	Лестничная клетка ЛК-2	21.8	
19.10	Лифтовый холл	48.3	
19.11	Тамбур-шлюз	4.7	
19.12	Лестничная клетка ЛК-3	21.1	
19.13	Санузел женский	17.7	
19.14	Санузел для МГН	4.6	
19.15	Санузел мужской	15.8	
19.17	Кухня	13.2	
19.18	Коридор	82.0	
19.19	Коридор	82.4	
2. Офисы			
19.20	Кабинет директора по информационным технологиям	19.5	
19.21	Кабинет руководителя направления ЗАКБ	23.8	
19.22	Кабинет главного бухгалтера	17.9	
19.23	Кабинет на 6 рабочих мест	62.2	
19.24	Кабинет на 2 рабочих места для сотрудников советника генерального директора	12.4	
19.25	Приемная	10.1	
19.26	Переговорная генерального директора на 8-10 человек	28.9	
19.27	Кабинет генерального директора	34.7	
19.28	Кабинет финансового директора	21.6	
19.29	Кабинет руководителя департамента	12.2	
19.30	Кабинет казначея	12.4	
19.31	Кабинет заместителя генерального директора по продуктовому направлению	21.6	
19.32	Гардероб	7.2	
19.33	Кабинет директора по ГОЗ	16.5	
19.34	Архив	16.5	В3
19.35	Склад ДИТ	12.4	В2
19.36	Принтерная	3.5	
19.37	Кабинет отдела бухгалтерии на 6 человек	37.2	
19.38	Переговорная	17.7	
19.39	Кроссовая	12.2	В3
19.40	Кофе-пойнт	7.1	
19.41	Кабинет на 26 рабочих мест	219.9	
19.42	Гардероб	7.2	
19.43	Склад АХО	16.3	В2
19.44	Кофе-пойнт	6.8	
19.45	Кабинет помощников генерального директора и работников документооборота	29.7	
19.46	Принтерная	4.0	
19.47	Кабинет на 21 рабочее место	193.4	
19.48	Кабинет руководителя аппарата генерального директора	21.9	
19.49	Комната отдыха/Кухня	12.1	
19.50	Кабинет первого заместителя генерального директора	21.6	
19.51	Кабинет руководителя департамента	11.9	
19.52	Кабинет технического директора	20.1	
19.53	Кабинет руководителя департамента	12.7	
19.54	Кабинет руководителя департамента	12.4	
19.55	Кабинет помощника первого заместителя генерального директора	12.2	
19.56	Кабинет заместителя генерального директора по операционной деятельности	25.2	
19.57	Кабинет директора по инвестициям	18.7	
19.58	Кабинет заместителя генерального директора по персоналу	18.7	
19.59	Кабинет сотрудника с персональными данными и сейфом	15.0	
19.60	Кабинет советника генерального директора	20.3	
19.61	Переговорная	20.8	
19.62	Ресепшн	45.3	
		1653.1	

Обозначение устройств

BGBxx.x
- порядковый номер
- номер А/Л
- буквенное обозначение:
  - BGB - Извещатель охранный точечный магнитоуправляемый
  - BGL - Извещатель охранный объемный оптико-электронный
  - AM - Адресная метка
  - KT - Кнопка тревожная
  - IZ - Изолятор шлейфа

Условные обозначения

- BGBn - Извещатель охранный точечный магнитоуправляемый "ИО 102-6"
- BGLn - Извещатель охранный объемный оптико-электронный пассивный адресный "ИО 40920-2"
- AMn AM-1 - Адресная метка "АМ-1"
- KTn - Кнопка тревожная "КТ-R3"
- IZn ИЗ - Изолятор шлейфа "ИЗ-1-R3"
- Адресная линий связи "КПСППнг(А)-HF 1х2х0,5 мм^2" в гофротрубе

						ТМХ-2025-Р-СОТС-00			
Изм.	Кол.уч.	Лист	№док.	Подпись	Дата	Бизнес-центр ТМХ на территории ОЗЗ "Технополис "Москва"			
Разраб.		Поварницын			06.25	Система охранно-тревожной сигнализации	Стадия	Лист	Листов
							Р	16	
ГИП		Николич			06.25	План расположения оборудования и прокладки кабельных трасс СОТС. 19 этаж			
ГАП		Радойкович			06.25				
Н.контр.					06.25				

Формат А0

Согласовано

Взам. инв. №

Подп. и дата

Инв. № подл.

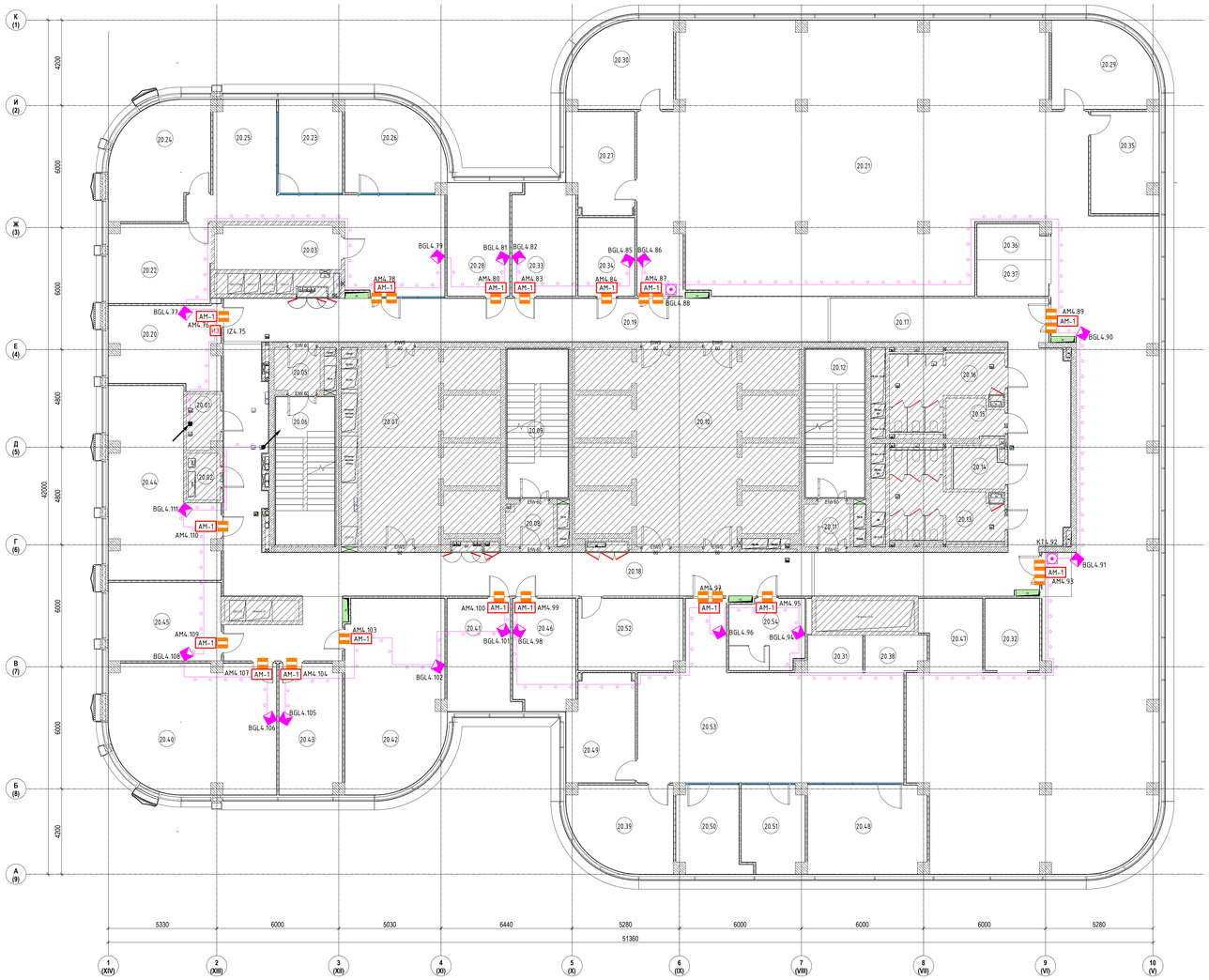

Экспликация помещений 20-го этажа

№ п/п	Наименование	Площадь,м2	Кат.пом
1. Ядро			
20.01	Кроссовая	4.3	В4
20.02	Электрощитовая	3.8	В4
20.03	Кухня	13.2	
20.05	Тамбур-шлюз	4.7	
20.06	Лестничная клетка ЛК-1	21.1	
20.07	Лифтовой холл/ПБЗ	37.1	
20.08	Тамбур-шлюз	4.8	
20.09	Лестничная клетка ЛК-2	21.8	
20.10	Лифтовой холл	48.3	
20.11	Тамбур-шлюз	4.6	
20.12	Лестничная клетка ЛК-3	21.1	
20.13	Санузел женский	17.8	
20.14	Санузел для МГН	4.6	
20.15	ПУИ	4.7	
20.16	Санузел мужской	15.8	
20.17	Коридор	76.0	
20.18	Коридор	95.1	
20.19	Коридор	63.1	
2. Офисы			
20.20	Кабинет	21.1	
20.21	Рабочий кабинет на 80 чел	479.1	
20.22	Кабинет	19.2	
20.23	Переговорная	14.1	
20.24	Кабинет	25.5	
20.25	Приемная	48.6	
20.26	Кабинет	20.0	
20.27	Кабинет	16.1	
20.28	Кабинет	17.4	
20.29	Кабинет	20.1	
20.30	Кабинет	20.1	
20.31	Принтерная	4.7	
20.32	Принтерная	9.5	
20.33	Кабинет	16.1	
20.34	Гардероб	10.7	
20.35	Кабинет	16.4	
20.36	Кофе-пойнт	5.9	
20.37	Принтерная	6.3	
20.38	Кофе-пойнт	5.0	
20.39	Кабинет	20.1	
20.40	Кабинет на 8 рабочих мест	49.9	
20.41	Кабинет	17.5	
20.42	Кабинет на 6 рабочих мест	44.5	
20.43	Кабинет	19.6	
20.44	Кабинет на 6 рабочих мест	41.3	
20.45	Кабинет на 3 рабочих места	21.3	
20.46	Кабинет	16.6	
20.47	Кофе-пойнт	10.2	
20.48	Кабинет на 3 рабочих места	25.2	
20.49	Кабинет	17.1	
20.50	Кабинет на 2 рабочих места	13.4	
20.51	Кабинет	12.8	
20.52	Переговорная	18.0	
20.53	Кабинет на 12 рабочих мест	78.0	
20.54	Гардероб	12.5	
		1696.4	

Обозначение устройств

BGB 4.9
- порядковый номер
- номер АЛС
- буквенное обозначение:

BGB - Извещатель охранный точечный магнитоуправляемый
BGL - Извещатель охранный объемный оптико-электронный
АМ - Адресная метка
КТ - Кнопка тревожная
IZ - Изолятор шлейфа

Условные обозначения

BGBn - Извещатель охранный точечный магнитоуправляемый "ИО 102-6"
BGLn - Извещатель охранный объемный оптико-электронный пассивный адресный "ИО 40920-2"
АМn АМ-1 - Адресная метка "АМ-1"
КТn - Кнопка тревожная "КТ-R3"
IZn ИЗ - Изолятор шлейфа "ИЗ-1-R3"
- Адресная линий связи "КПСППнг(А)-HF 1х2х0,5 мм^{2}" в гофротрубе

Изм.	Кол.уч.	Лист	№док.	Подпись	Дата
Разраб.		Поварницын			06.25
ГИП		Николич			06.25
ГАП		Радойкович			06.25
Н.контр.					06.25

ТМХ-2025-Р-СОТС-00

Бизнес-центр ТМХ на территории ОЭЗ "Технополис "Москва"

Система охранно-тревожной сигнализации

Стадия	Лист	Листов
Р	17	

План расположения оборудования и прокладки кабельных трасс СОТС. 20 этаж

Формат А0

Согласовано

Взам. инв. №

Подп. и дата

Инв. № подл.

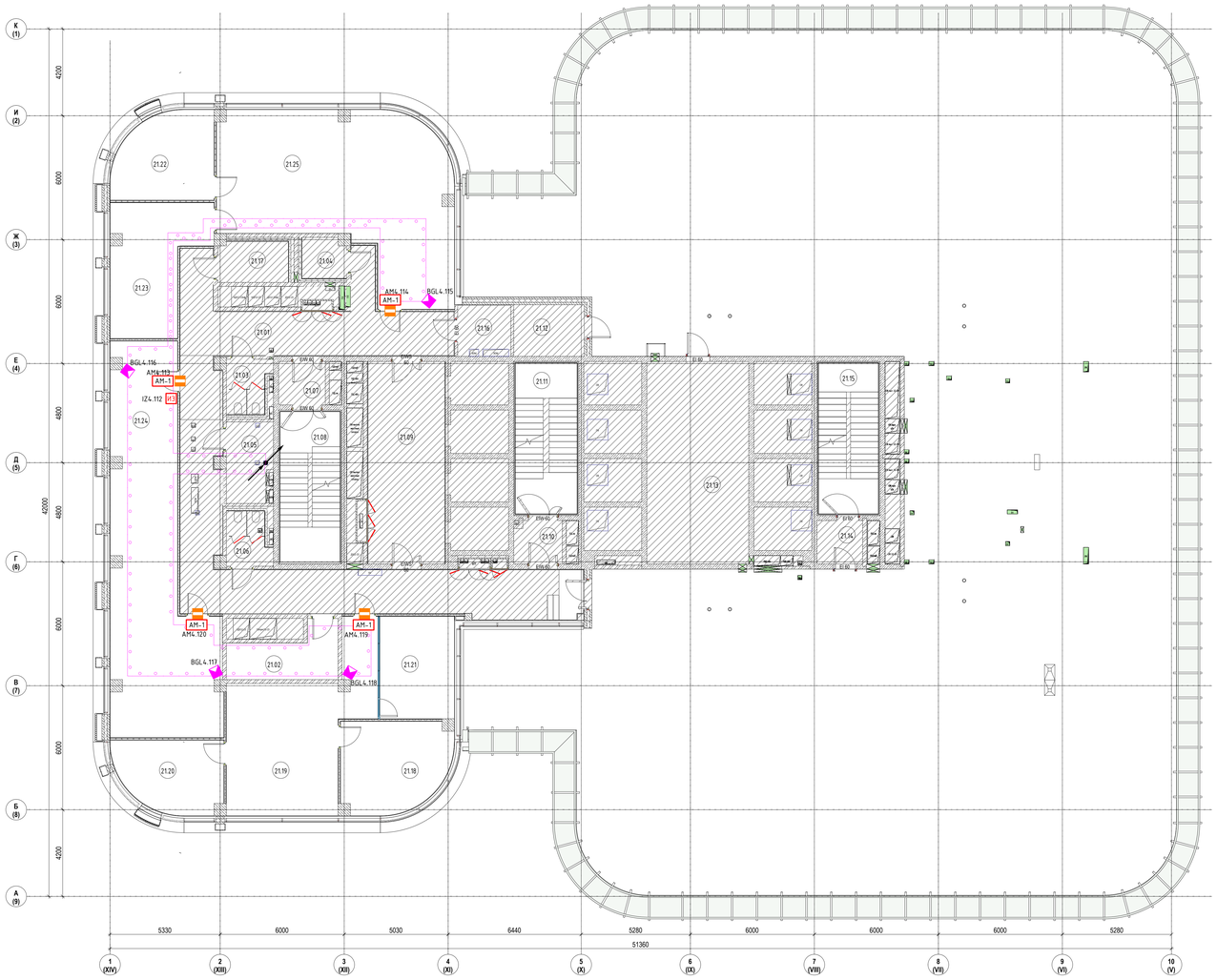

Экспликация помещений 21-го этажа

№ п/п	Наименование	Площадь,м2	Кат.пом
1. Ядро			
21.01	Коридор	100.2	
21.02	Помещение для приема пищи	11.3	
21.03	Санузел женский	5.0	
21.04	ПУИ	3.9	
21.05	Помещение СС	8.2	
21.06	Санузел мужской	5.1	
21.07	Тамбур-шлюз	4.6	
21.08	Лестничная клетка ЛК-1	21.1	
21.09	Лифтовый холл/ПБЗ	36.1	
21.10	Тамбур-шлюз	4.6	
21.11	Лестничная клетка ЛК-2	21.8	
21.12	Помещение для прокладки инженерныхкоммуникаций	8.3	
21.13	Помещение для панелей управления лифтами	48.3	
21.14	Тамбур	4.5	
21.15	Лестничная клетка ЛК-3	21.1	
21.16	Электрощитовая	6.2	
21.17	Санузел для МГН	6.4	
2. Офис			
21.18	Кабинет	21.9	
21.19	Приемная	43.3	
21.20	Кабинет	17.1	
21.21	Переговорная	17.7	
21.22	Кабинет	19.3	
21.23	Кабинет	24.8	
21.24	Опенспейс	73.9	
21.25	Опенспейс	79.4	
		614.1	

Обозначение устройств

BGB 4.4
- порядковый номер
- номер А/Е
- буквенное обозначение:

BGB - Извещатель охранный точечный магнитоуправляемый
BGL - Извещатель охранный объемный оптико-электронный
AM - Адресная метка
KT - Кнопка тревожная
IZ - Изолятор шлейфа

Условные обозначения

BGBn - Извещатель охранный точечный магнитоуправляемый "ИО 102-6"
BGLn - Извещатель охранный объемный оптико-электронный пассивный адресный "ИО 40920-2"
AMn AM-1 - Адресная метка "АМ-1"
KTn - Кнопка тревожная "КТ-R3"
IZn IZ - Изолятор шлейфа "ИЗ-1-R3"
- Адресная линия связи "КПСППнг(А)-HF 1х2х0,5 мм^{2}" в гофротрубе

Изм.	Кол.уч.	Лист	№док.	Подпись	Дата	ТМХ-2025-Р-СОТС-00		
						Бизнес-центр ТМХ на территории ОЗЗ "Технополис "Москва"		
Разраб.		Побарницин			06.25	Система охранно-тревожной сигнализации	Стадия	Лист	Листов
							Р	18	
ГИП		Николич			06.25	План расположения оборудования и прокладки кабельных трасс СОТС. 21 этаж			
ГАП		Радойкович			06.25				
Н.контр.					06.25				

Согласовано

Взам. инв. №

Подп. и дата

Инв. № подл.

Формат А0

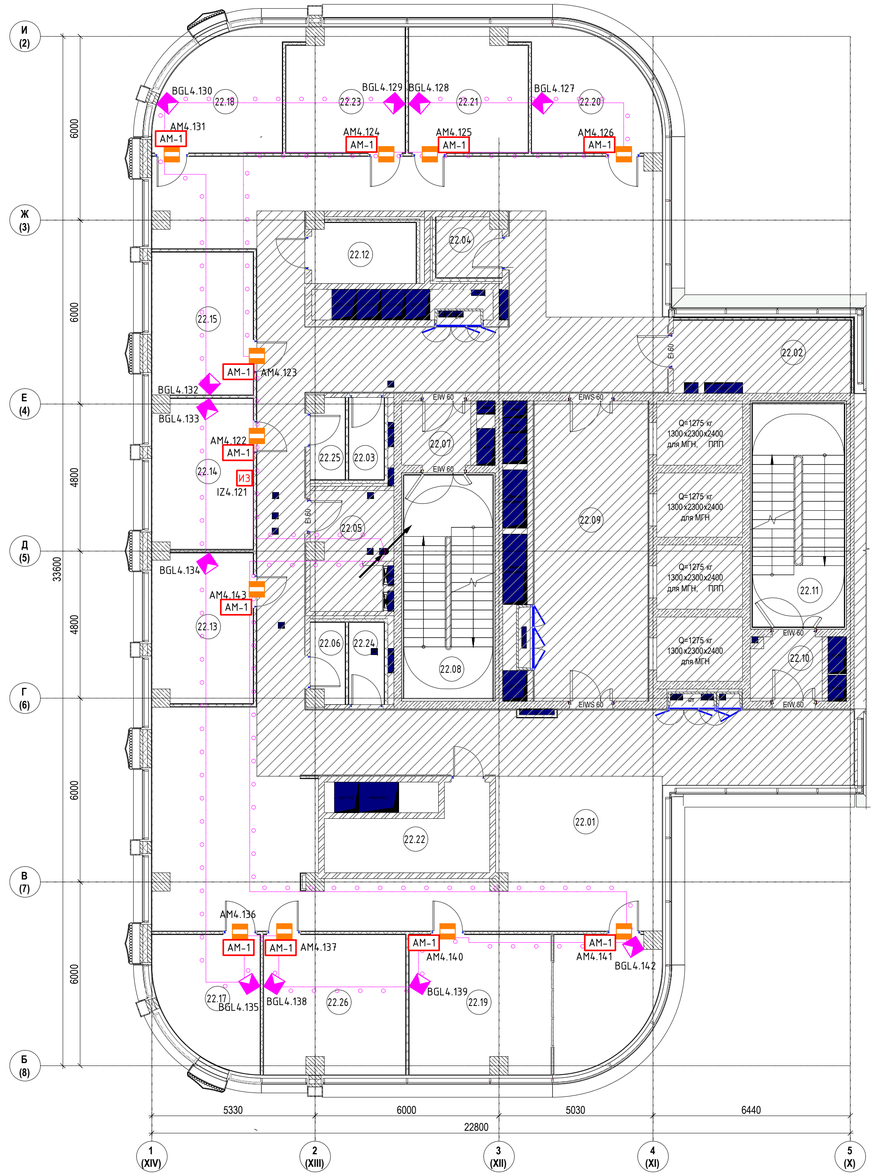

Экспликация помещений 22-го этажа

№ п/п	Наименование	Площадь, м2	Кат.пом.
1. Ядро			
22.01	Коридор	217.4	
22.02	Помещение для приема пищи	13.6	
22.03	Санузел	3.0	
22.04	ПУИ	3.9	В4
22.05	Кроссовая	9.6	В4
22.06	Санузел	2.7	
22.07	Тамбур-шлюз	4.6	
22.08	Лестничная клетка ЛК-1	21.1	
22.09	Лифтовый холл/ПБЗ	36.4	
22.10	Тамбур-шлюз	4.6	
22.11	Лестничная клетка ЛК-2	21.8	
22.12	Кофе-поинт	6.4	
22.24	Санузел	3.0	
22.25	Санузел	2.7	
2. Офисы			
22.13	Кабинет	15.8	
22.14	Кабинет	15.8	
22.15	Кабинет	15.4	
22.17	Переговорная	13.4	
22.18	Кабинет	15.1	
22.19	Переговорная	34.4	
22.20	Кабинет	15.1	
22.21	Кабинет	15.2	
22.22	Электрощитовая	11.3	
22.23	Кабинет	15.2	
22.26	Переговорная	20.8	
		538.3	

Обозначение устройств

BGBx.y
- порядковый номер
- номер АЛС
- буквенное обозначение:

BGB - Извещатель охранный точечный магнитоуправляемый
BGL - Извещатель охранный объемный оптико-электронный
AM - Адресная метка
KT - Кнопка тревожная
IZ - Изолятор шлейфа

Условные обозначения

BGBn - Извещатель охранный точечный магнитоуправляемый "ИО 102-6"
BGLn - Извещатель охранный объемный оптико-электронный пассивный адресный "ИО 40920-2"
AMn AM-1 - Адресная метка "AM-1"
IZn ИЗ - Извещатель охранный объемный оптико-электронный пассивный адресный "ИО 40920-2"
- Адресная линий связи "КПСППнг(А)-HF 1х2х0,5 мм^2" в гофротрубе

Изм.	Кол.уч.	Лист	№док	Подпись	Дата
Разраб.		Поварницин			06.25
ГИП		Николич			06.25
ГАП		Радойкович			06.25
Н.контр.					06.25

ТМХ-2025-Р-СОТС-00

Бизнес-центр ТМХ на территории ОЭЗ "Технополис "Москва"

Система охранно-тревожной сигнализации

Стадия	Лист	Листов
Р	22	

План расположения оборудования и прокладки кабельных трасс СОТС. 22 этаж

Согласовано

Взам. инв. N

Подп. и дата

Инв. N подл.

Формат А1

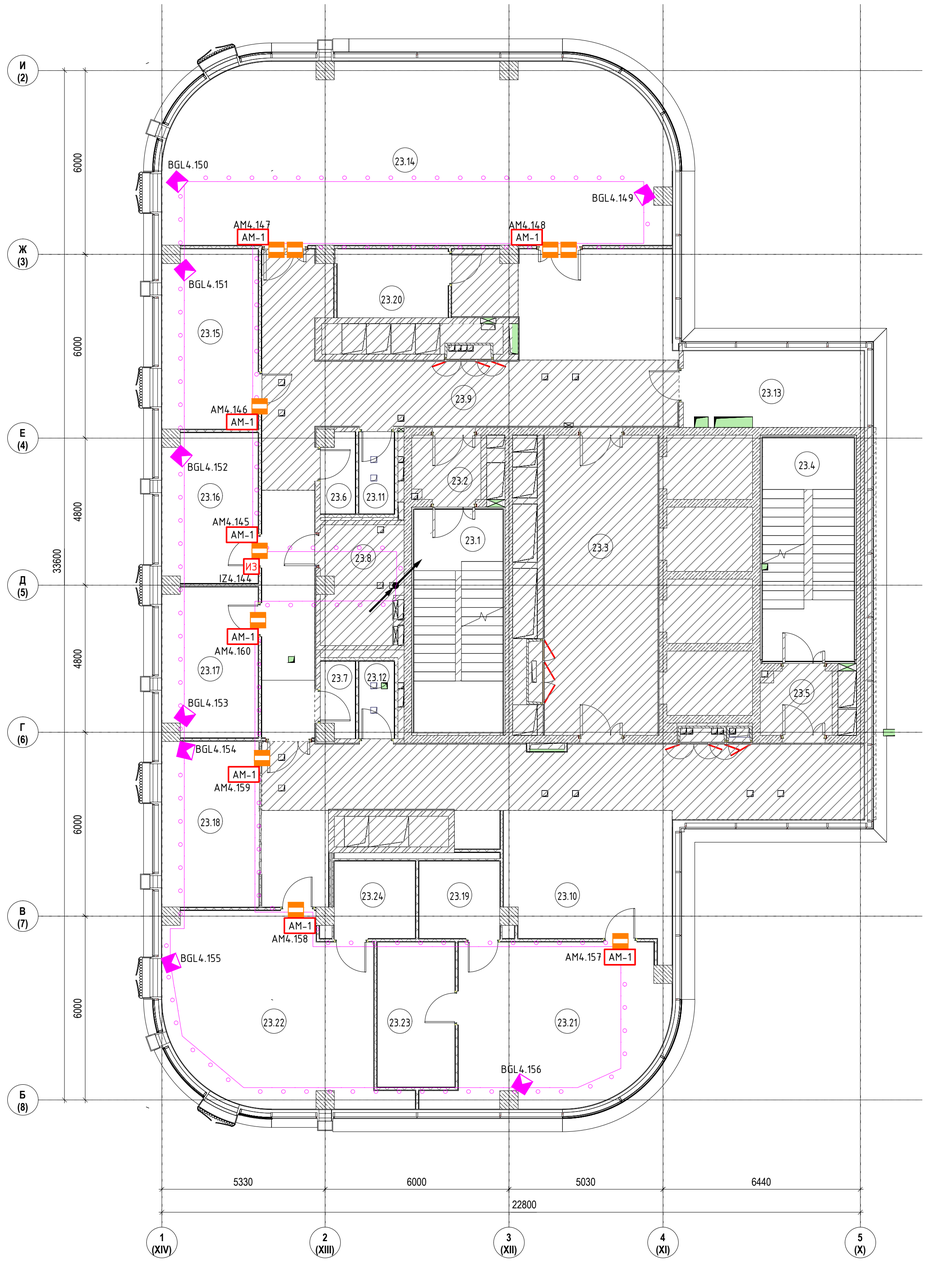

Экспликация помещений 23-го этажа

№ п/п	Наименование	Площадь, м2	Кат.пом.
1. Ядро			
23.1	Лестничная клетка ЛК-1	21.1	
23.2	Тамбур-шлюз	4.4	
23.3	Лифтовый холл/ПБЗ	36.4	
23.4	Лестничная клетка ЛК-2	21.8	
23.5	Тамбур-шлюз	4.6	
23.6	ПУИ	2.7	В4
23.7	Санузел	2.5	
23.8	Кроссовая	9.8	В4
23.9	Коридор	76.7	
23.10	Коридор	75.6	
23.11	Санузел	3.0	
23.12	Санузел	2.9	
Офисы			
23.13	Переговорная	14.6	
23.14	Коференц зал	94.0	
23.15	Переговорная	18.2	
23.16	Переговорная	15.0	
23.17	Переговорная	15.0	
23.18	Переговорная	17.1	
23.19	С/У	6.6	
23.20	Сервировочная	8.1	
23.21	Кабинет	34.9	
23.22	Кабинет	40.2	
23.23	Гардеробная	11.9	
23.24	С/У	6.7	
		543.8	

Обозначение устройств

BGBx.y
- порядковый номер
- номер АЛС
- буквенное обозначение:
  - BGB - Извещатель охранный точечный магнитоуправляемый
  - BGL - Извещатель охранный объемный оптико-электронный
  - AM - Адресная метка
  - KT - Кнопка тревожная
  - IZ - Изолятор шлейфа

Условные обозначения

- BGBn - Извещатель охранный точечный магнитоуправляемый "ИО 102-6"
- BGLn - Извещатель охранный объемный оптико-электронный пассивный адресный "ИО 40920-2"
- AMn AM-1 - Адресная метка "АМ-1"
- IZn ИЗ - Извещатель охранный объемный оптико-электронный пассивный адресный "ИО 40920-2"
- Адресная линий связи "КПСППнг(А)-HF 1х2х0,5 мм^{2}" в гофротрубе

						ТМХ-2025-Р-СОТС-00		
						Бизнес-центр ТМХ на территории ОЭЗ "Технополис "Москва"		
Изм.	Кол.уч	Лист	№док	Подпись	Дата			
Разраб.		Поварницин			06.25	Система охранно-тревожной сигнализации	Стадия	Лист	Листов
							Р	20	
ГИП		Николич			06.25	План расположения оборудования и прокладки кабельных трасс СОТС. 23 этаж			
ГАП		Радойкович			06.25				
Н.контр.					06.25				

Согласовано

Взам. инв. N

Подп. и дата

Инв. N подл.

Формат А1

Поз.	Наименование	Примечание
1	Извещатель охранный объемный оптико-электронный	
	пассивный адресный	
2	Шлейф пожарной сигнализации. Проложить в штробе,	
	после заштукатурить	

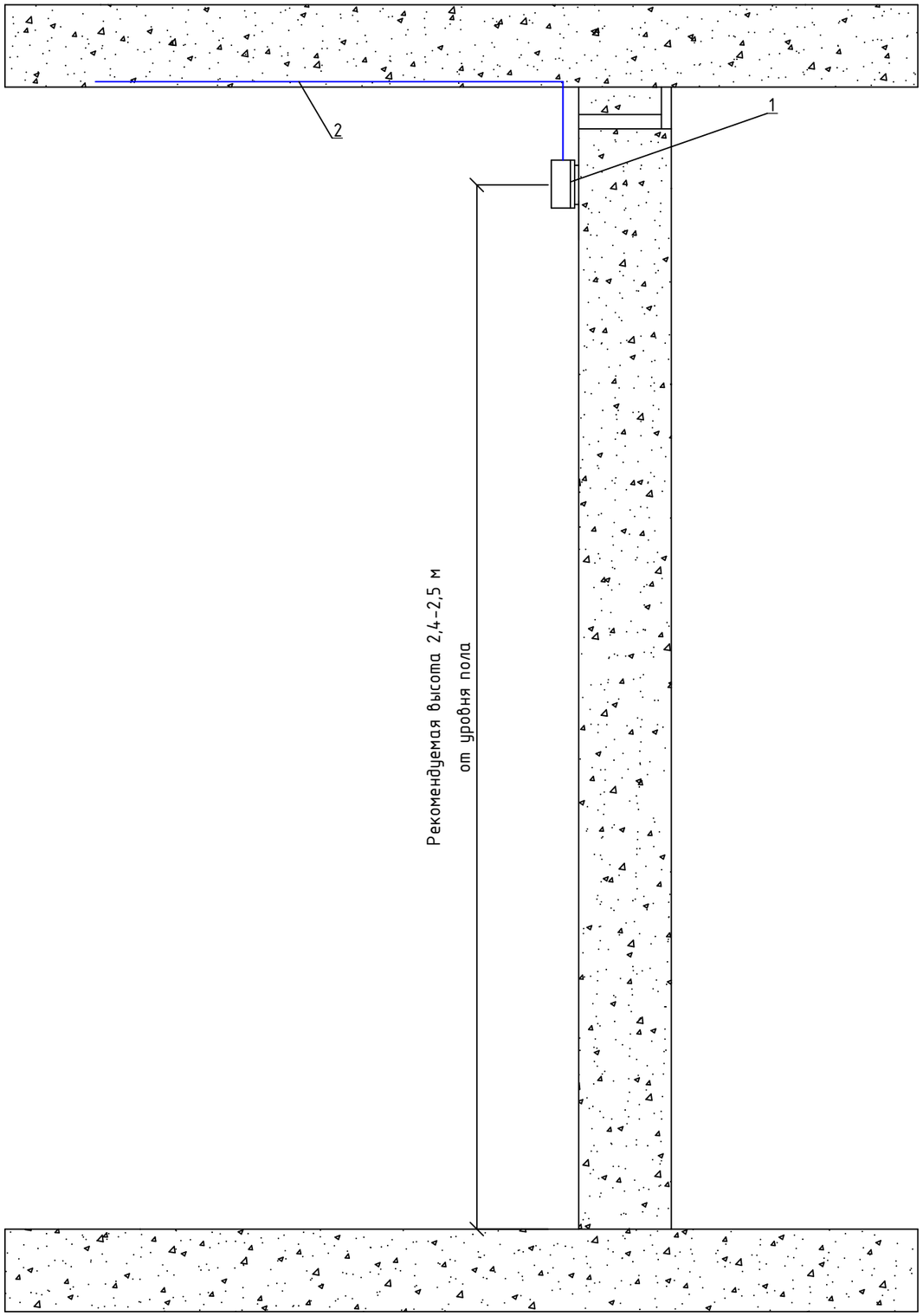

Рекомендуемые места установки извещателя объемного оптико-электронного пассивного

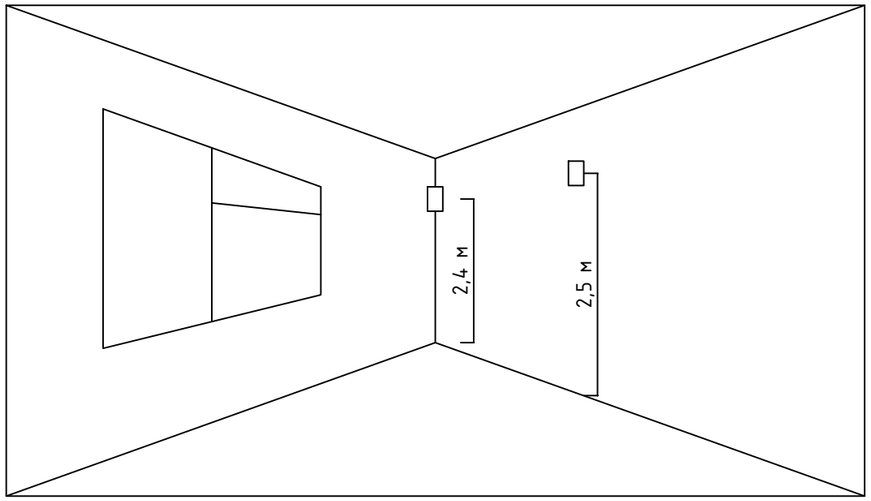

Согласовано

Взам. инв. N

Подл. и дата

Инв. N подл.

Изм.	Кол.уч.	Лист	№док	Подпись	Дата	ТМХ-2025-Р-СОТС-00			
						Бизнес-центр ТМХ на территории ОЭЗ "Технополис "Москва"			
Разраб.		Поварницин			06.25	Система охранно-тревожной сигнализации	Стадия	Лист	Листов
							Р	21	
ГИП		Николич			06.25	Типовые схемы монтажа СОТС			
ГАП		Радойкович			06.25				
Н.контр.					06.25				

Формат А3

Поз.	Наименование	Примечание
1	Тревожная кнопка	
2	Шлейф сигнализации. Проложить в штрабе,	
	после заштукатурить	

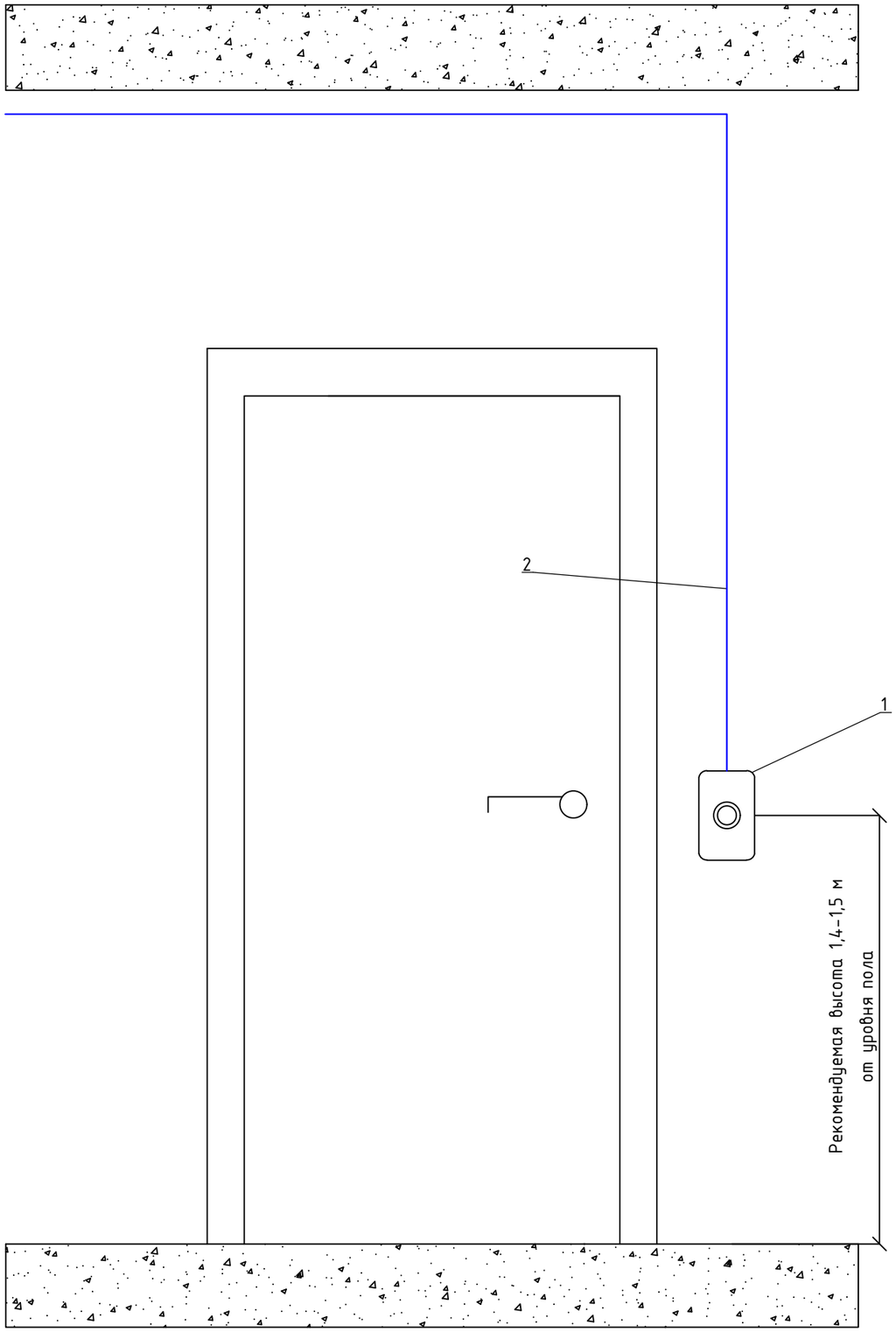

Взам. инв. N

Подп. и дата

Инв. N подл.

Изм.	Кол.уч.	Лист	N док.	Подп.	Дата

ТМХ-2025-Р-СОТС-00

Лист 22

Формат А3

Поз.	Наименование	Примечание
1	Извещатель охранный магнитоконтактный	
2	Шлейф сигнализации. Проложить в штрабе,	
	после заштукатурить	

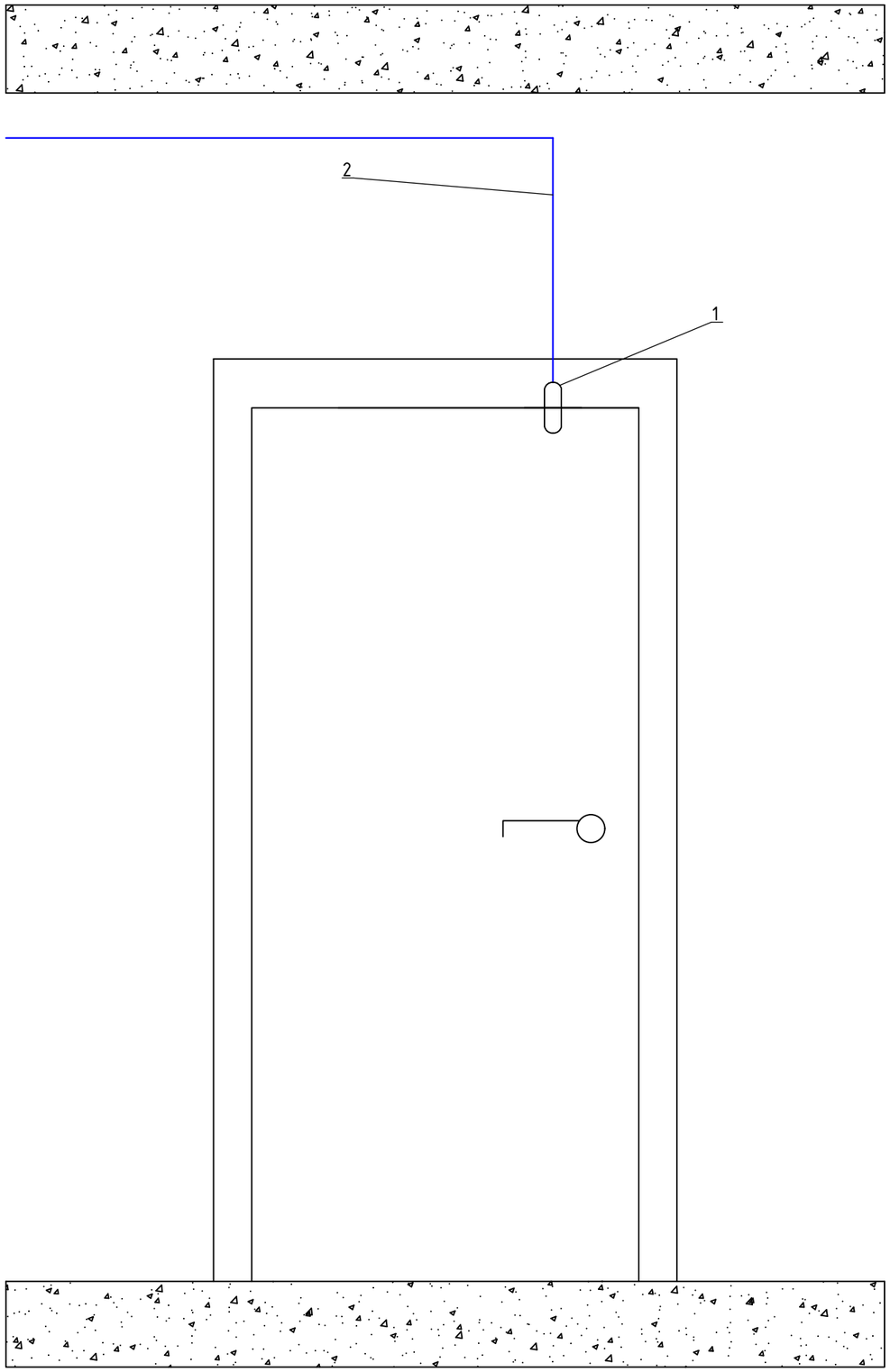

Взам. инв. N

Подп. и дата

Инв. N подл.

Изм.	Кол.уч.	Лист	N док.	Подп.	Дата	ТМХ-2025-Р-СОТС-00	Лист 23

Формат А3

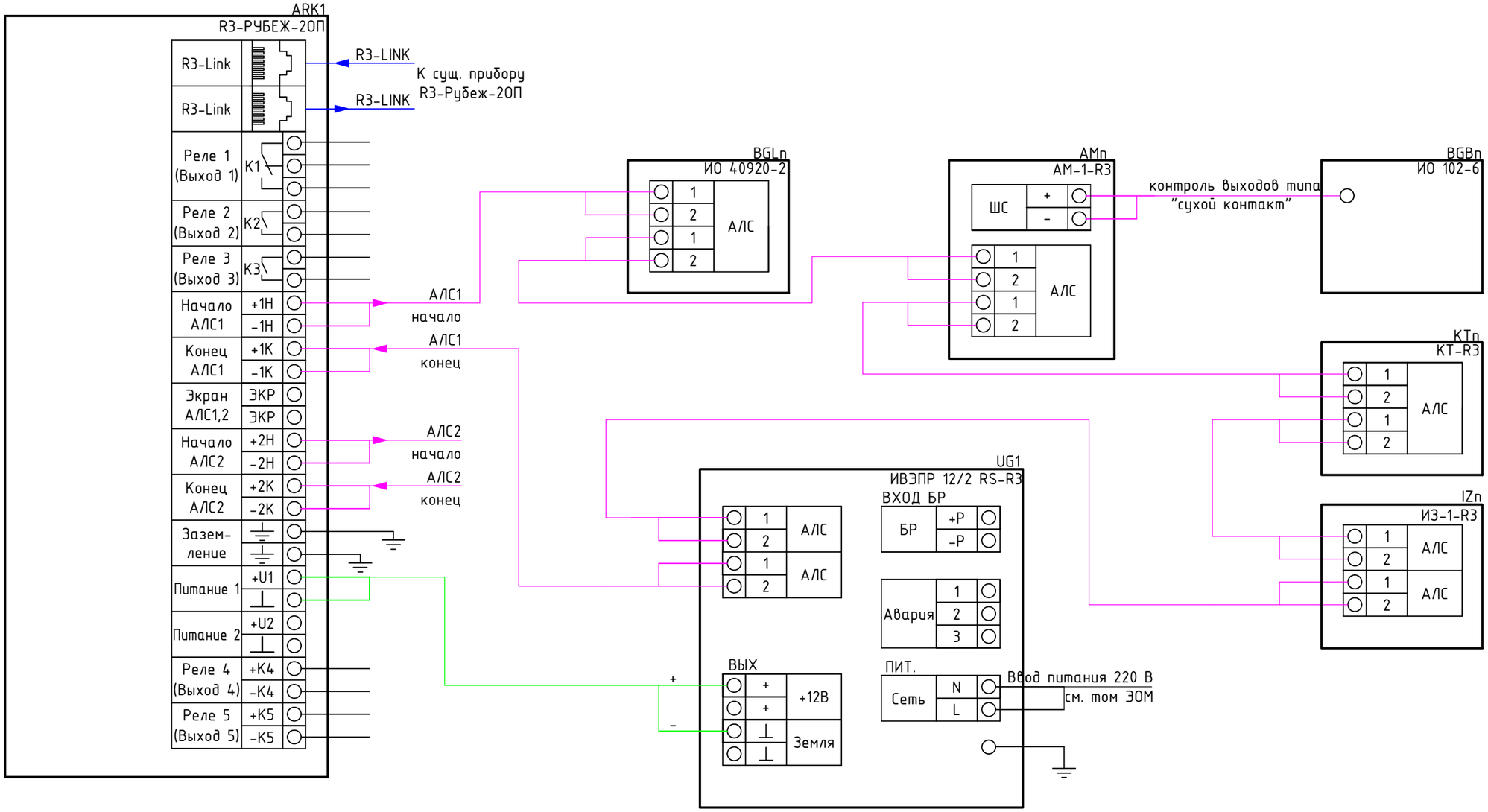

Согласовано

Взам. инв. N

Подл. и дата

Инв. N подл.

						ТМХ-2025-Р-СОТС-00
						Бизнес-центр ТМХ на территории ОЭЗ "Технополис "Москва"
Изм.	Кол.уч.	Лист	№док	Подпись	Дата	
Разраб.		Поварницин			06.25	Система охранно-тревожной сигнализации
ГИП		Николич			06.25	Схема типовых внешних подключений оборудования СОТС
ГАП		Радойкович			06.25	
Н.контр.					06.25	

Стадия	Лист	Листов
Р	24	

Формат А3

Узел прокладки кабеля через стены и перекрытия

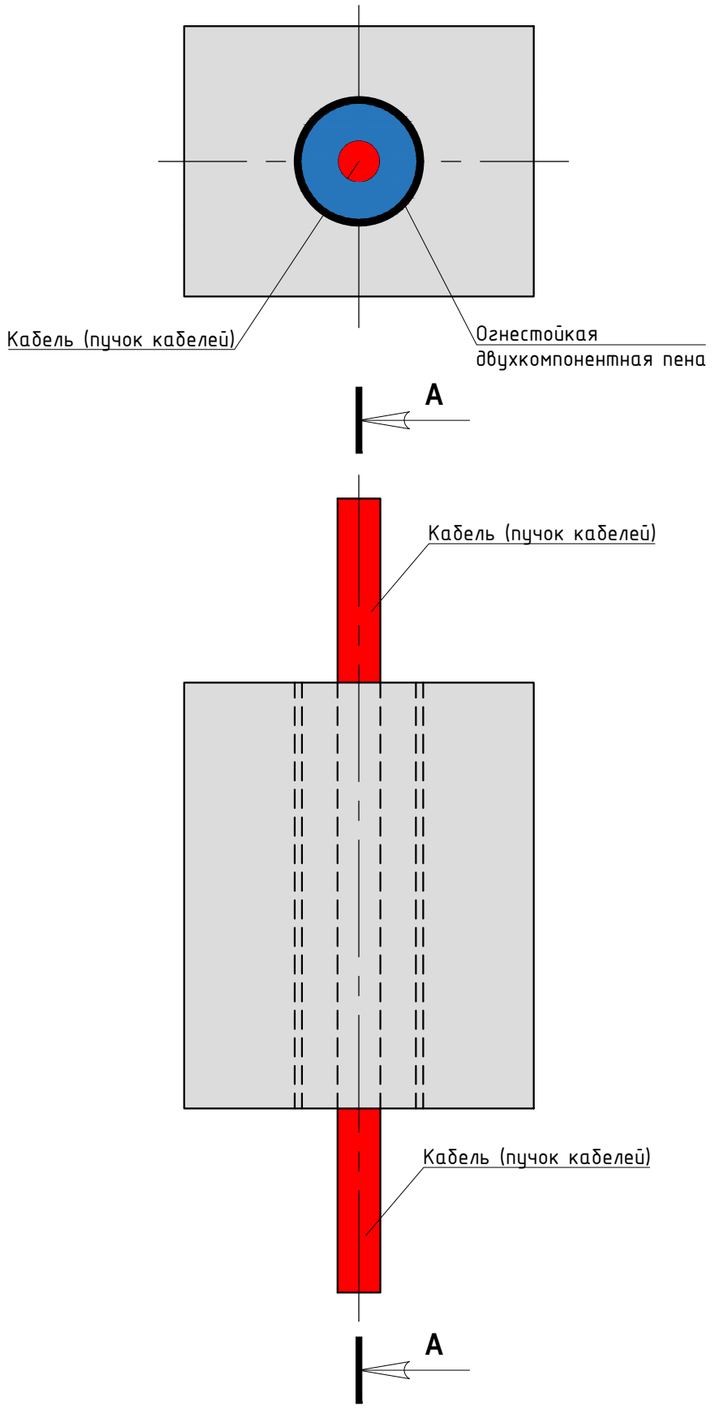

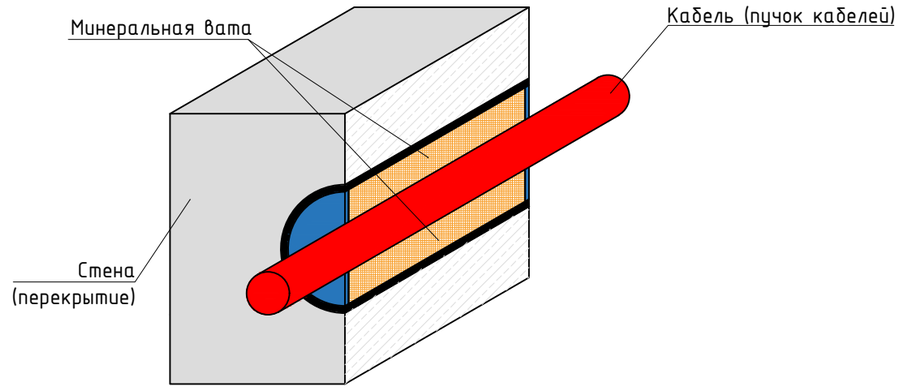

Согласовано

Взам. инв. N

Подл. и дата

Инв. N подл.

						ТМХ-2025-Р-СОТС-00		
						Бизнес-центр ТМХ на территории ОЭЗ "Технополис "Москва"		
Изм.	Кол.уч.	Лист	№док	Подпись	Дата			
Разраб.		Поварницин			06.25	Система охранно-тревожной сигнализации	Стадия	Лист	Листов
							Р	25	
ГИП		Николич			06.25	Типовая кабельная проходка			
ГАП		Радойкович			06.25				
Н.контр.					06.25				

Формат А3

Поз.	Обозначение кабеля, провода	Трасса		Кабель, провод по проекту		Способы прокладки		Итого по проекту	Кабель, провод по факту		Итого по факту
		Начало	Конец	Марка	Кол-во и сеч. жил	Открыто	Скрыто		Марка	Кол-во и сеч. жил	
1	АЛС1	IZ1.01	AM1..196	КПСППнг(А)-HF	1x2x0,5	1495	0	1495			
2	АЛС2	IZ2.01	AM2.216	КПСППнг(А)-HF	1x2x0,5	2160	0	2160			
3	АЛС3	IZ3.01	AM3.205	КПСППнг(А)-HF	1x2x0,5	1740	0	1740			
4	АЛС4	IZ4.01	AM4.160	КПСППнг(А)-HF	1x2x0,5	1265	0	1265			
5	R3-Link	ARK1	ARK2	СегментКИ-485-Энг(А)-HF	2x2x0,60	2	0	2			
6	R3-Link	ARK2	ARK (сущ.)	СегментКИ-485-Энг(А)-HF	2x2x0,60	2	0	2			
7	Линия питания 12 В	UG1	ARK1	КПСППнг(А)-HF	1x2x1,0	1	0	1			
8	Линия питания 12 В	ARK1	ARK2	КПСППнг(А)-HF	1x2x1,0	1	0	1			
			Итого по кабелю:	СегментКИ-485-Энг(А)-HF	2x2x0,60	4	0	4			
			Итого по кабелю:	КПСППнг(А)-HF	1x2x1,0	2	0	2			
			Итого по кабелю:	КПСППнг(А)-HF	1x2x0,5	6660	0	6660			
					Итого:	6666	0	6666			

Согласовано:

Взам. инв. №

Подп. и дата

Инв. № подл.

Изм.	Кол.уч.	Лист	№ док.	Подп.	Дата
Разраб.		Поварницин			06.25
ГИП		Николич			06.25
ГАП		Радойкович			06.25
Н. контр.					06.25

ТМХ-2025-Р-СОТС-00.КЖ

Бизнес-центр ТМХ на территории ОЭЗ "Технополис "Москва""

Система охранно-тревожной сигнализации

Стадия	Лист	Листов
Р		1

Кабельный журнал

Поз.	Наименование и техническая характеристика	Тип, марка, обозначение документа, опросного листа	Код оборудования, изделия, материала	Завод-изготовитель	Ед. измерения	Кол.	Масса 1 ед., кг	Примечание
	Основное оборудование							
1	Прибор приёмно-контрольный охранно-пожарный	R3-Рубеж-20П	RBZ-319538	Рубеж	шт.	2		
2	Источник вторичного электропитания резервный	ИВЭПР 12/5 RS-R3 2x40 БР	RBZ-246268	Рубеж	шт.	1		
3	Аккумуляторная батарея	Delta DT 1240		Delta	шт.	2		
4	Извещатель охранный объемный оптико-электронный адресный	ИО 40920-2		Рубеж	шт.	400		
5	Кронштейн для оптико-электронный адресных датчиков	SMB-10		ALARMICO	шт.	400		
6	Извещатель охранный точечный магнитоуправляемый	ИО 102-6		Магнито-Контакт	шт.	479		
7	Адресная метка	АМ-1		Рубеж	шт.	405		
8	Коробка коммутационная	КС-4		КомплектСтройСервис	шт.	405		
9	Изолятор шлейфа	ИЗ-20-R3		Рубеж	шт.	22		
10	Кнопка тревожная	КТ-R3		Рубеж	шт.	6		
	Кабельная продукция и монтажные материалы							
11	Кабель симметричный, для систем сигнализации и оповещения.	КПСППнг(А)-HF 1×2x0,5		СегментЭнерго	м	6660		
12	Кабель симметричный, для систем сигнализации и оповещения.	КПСППнг(А)-HF 1×2x1,0		СегментЭнерго	м	2		
13	Кабели симметричные, для промышленного интерфейса.	СегментКИ-485-Энг(А)-HF 2x2x0,60		СегментЭнерго	м	4		
14	Кабель-канал белый 2-й замок в п/э 40x25 мм	PR.0540251		Промрукав	м	6		
15	Труба ПВХ строительная серая D=20	PR.032000		Промрукав	м	6660		
16	Крепеж-клипса с дюбелем серая D=20 (100 шт)	PR13.0296		Промрукав	уп.	139		
17	Маркер самоламинирующийся, А4, 20x13x33, диам. 7 мм, 80 шт./л	LAN-MCL-20x13x7		Lanmaster	шт.	22		
18	Огнестойкая полиуретановая двухкомпонентная пена	ИНЗАПЕН-П		АТОМИНОПРОМ	шт.	52		
19	Труба стальная водогазопроводная, Dy=32	ГОСТ 3262-75		Россия	м	20		

Согласовано:

Взам. инв. №

Подп. и дата

Инв. № подл.

Изм.	Кол.уч.	Лист	№ док.	Подп.	Дата
Разраб.		Поварницин			06.25
ГИП		Николич			06.25
ГАП		Радойкович			06.25
Н. контр.					06.25

ТМХ-2025-Р-СОТС-00.СО

Бизнес-центр ТМХ на территории ОЭЗ "Технополис "Москва""

Система охранно-тревожной сигнализации

Стадия	Лист	Листов
Р		1

Спецификация оборудования, изделий и материалов.

Расчет токопотребления для источника питания #1
Используются адресные ИВЭПР 12В
24 часа в дежурном режиме + 1 час в режиме тревоги
ИВЭПР 12/5 RS-R3 2x40 БР – 1 шт,
АКБ 40 Ач – 2 шт,

Прибор или устройство пожарной сигнализации	Кол.	Потребляемый ток, А			
		Дежурный режим		Режим тревоги	
		Ед	Суммарно	Ед	Суммарно
R3-Рубеж-2ОП • ИЗ-1-R3 - 13шт. • КТ-R3 - 4шт. • ИО 40920-2 - 202шт. • АМ-1-R3 - 202шт.	1	1,0052	1,0052	1,0052	1,0052
R3-Рубеж-2ОП • ИЗ-1-R3 - 9шт. • КТ-R3 - 2шт. • ИО 40920-2 - 198шт. • АМ-1-R3 - 202шт.	1	0,9898	0,9898	0,9898	0,9898
Собственное потребление ИВЭПР от АКБ, А			0,03		0,03
Суммарное токопотребление, А (с учетом запаса в 0%)		2,025		2,025	
Необходимая емкость АКБ, Ач (с учетом коэффициент старения АКБ в 1.25)		63,2813			
Суммарная номинальная емкость АКБ, Ач		80			
Собственное потребление ИВЭПР от АКБ, Ач		0,9375			
Мощность, потребляемая ИВЭПР от сети переменного тока, Вт		120			

Согласовано

Взам. Инв. №

Подпись. И дата

Инв. № подл.

Изм.	Кол. уч.	Лист	N док.	Подпись	Дата
Разраб.		Поварницин			06.25
ГИП		Николич			06.25
ГАП		Радойкович			06.25
Н. контр.					06.25

ТМХ-2025-Р-СОТС-00.РР1

Расчет токопотребления для источника питания UG1

Стадия	Лист	Листов
Р		1

Задание на электроснабжение

1. Предусмотреть электроснабжение следующих электроприемников (TN-S):

Номер в расчете	Электроприемник	Uн, В	Обозначение	Кол-во	Категория электроснаб-жения	Руст (ед.), кВт	Примеч.
1.1	ИВЭПР 12/5 RS-R3 2x40 БР	1 ~ 50 Гц, 220В	UG1	1	I	0,12	Указать местоположение на объекте

2. Предусмотреть заземление всех металлических нетоковедущих частей электрооборудования.
3. Качество электроэнергии должно соответствовать ГОСТ 29322-2014.

Согласовано

Взам. Инв. №

Подпл. И дата

Инв. № подл.

Изм.	Кол. уч.	Лист	N док.	Подпись	Дата
Разраб.		Поварницин			06.25
ГИП		Николич			06.25
ГАП		Радойкович			06.25
Н. контр.					06.25

ТМХ-2025-Р-СОТС-00.РР2

Расчет токопотребления для источника питания UG1

Стадия	Лист	Листов
Р		1